Installationsvejledning
Tørretumbler

TD7–7, TD7–6LAC

Type N1130..

Original vejledning

438941000/DK
2026.10.15

Indholdsfortegnelse

1 Sikkerhedsforskrifter 5
1.1 Generel sikkerhedsinformation 6
1.2 Kun til kommerciel brug 6
1.3 Copyright 6
1.4 Ergonomisk certificering 6
1.5 Symboler 7
2 Garantibetingelser og undtagelser 8
3 Tekniske data 9
3.1 Tegning 9
3.2 Tekniske data 10
3.3 Tilslutninger 10
4 Opsætning 11
4.1 Generelt 11
4.2 Udpakning 11
4.3 Instruktion for genbrug af emballagen 12
4.4 Placering 13
4.5 Mekanisk installation 14
5 Installation på skibe 15
6 Aftrækssystem 16
6.1 Luftprincip 16
6.2 Frisk luft 17
6.3 Aftrækskanal 18
6.4 Delt aftrækskanal 19
6.5 Aftrækkets dimensionering 20
7 Elektrisk tilslutning 21
7.1 Elektrisk installation 21
7.2 Enfaset tilslutning 22
7.3 Trefaset tilslutning 23
7.4 Elektriske tilslutninger 25
7.5 Funktionerne for I/O kortene 26
7.5.1 Når tilladelsen til at starte er givet, skal signalet fra det centrale betalings- eller booking-system forblive aktivt (højt) under tørring. Når signalet bliver inaktivt (lavt), afbryder maskinen det igangværende program og går i afkøling. 26
7.5.2 Det centrale betalingssystem skal levere en puls på 300–3000 ms (500 ms anbefales) for at starte programmet. 27
7.5.3 Dette signal kan bruges til at kunne starte et program uden booking eller betaling, når maskinen er tilsluttet et bookings- eller betalingssystem.']} }?> 28
7.6 Tilvalg 29
7.6.1 Ekstern tilslutning 100 mA 29
8 Vending af døren 30
9 Sammenbygningssæt 32
9.1 Stablesæt til WP7–6 med TD7–7, TD7–6LAC 32
9.1.1 Indholdet i dette kit 32
9.1.2 Installering af stablesættet 33
9.2 Stablesæt til WP7–7, WP7–8 med TD7–7, TD7–6LAC 37
9.2.1 Indholdet i dette kit 37
10 Funktionskontrol 43
10.1 Kontrollér maskinens automatiske stopfunktion 43
10.2 Kontrollér varmen 43
10.3 Klar til brug 43
11 Oplysninger om bortskaffelse 44
11.1 Apparatets genanvendelighed og bortskaffelse 44
11.1.1 Genbrug 44
11.1.2 Procedure vedrørende bortskaffelse af apparatet og genindvinding af komponenter/materialer 44
11.2 Bortskaffelse af emballage 45

Producenten fobeholder sig ret til ændring af konstruktions- og materiale specifikationer.

1 Sikkerhedsforskrifter

- Service må kun udføres af autoriseret personale.
- Brug kun godkendte reservedele, tilbehør og forbrugsstoffer.
- Maskinen må ikke bruges, hvis der tidligere er benyttet industrielle kemikalier til rensning.
- Lad være med at tørre uvasket tøj i maskinen.
- ADVARSEL: Snavsetøj, der er blevet tilsmudset med stoffer som hårplejeprodukter, madolie, acetone, alkohol, benzin, petroleum, pletfjernere, terpentin, voks og voksfjernere skal rengøres tilstrækkeligt til at fjerne forureningen, inden de tørres i en tørretumbler. Når sadanne tilsmudsede emner vaskes, skal der anvendes vaskemiddel, der er specificeret af producenten, og man skal vælge den højest mulige temperatur. Vask emnerne flere gange i tilfælde af tvivl.
- Dele af skumgummi (latexskum), brusehætter, vandtætte tekstiler, tøj med gummibagside og tøj eller puder, der er udstyret med skumgummipuder, må ikke tørres i maskinen.
- Skyllemiddel eller lignende produkter skal bruges som angivet af producenten af de pågældende midler.
- Den sidste fase i tørringen sker uden varme (nedkølingscyklus) for at sikre, at tøjet har en temperatur, der ikke er skadeligt for det.
- Fjern alle genstande, såsom lightere og tændstikker, fra lommerne.
- ADVARSEL. Stands aldrig maskinen, før den er færdig med tørringen. Standses maskinen før tid, skal tøjet hurtigt fjernes fra maskinen og bredes ud, så varmen kan blive spredt.
- Der skal sørges for passende ventilation for at undgå tilbagestrømning af gas til rum, hvor der befinder sig apparater, der forbrænder andre brændselstyper, herunder anordninger med åben ild.
- Aftræksluften må ikke ledes ind i en aftrækskanal, der også anvendes til udledning af dampe fra apparater, som bruger gas eller andre former for brændsel.
- Maskinen må ikke installeres bag døre, som kan låses, eller bag skydedøre eller døre, hvis hængsler sidder på den modsatte side af, hvor hængslet på maskinens dør sidder, således at det ikke er muligt at åbne maskinens dør helt.
- Hvis maskinen har en fnugsamler, skal denne renses hyppigt.
- Der må ikke samle sig fnug omkring maskinen.
- DETTE APPARAT MÅ IKKE MODIFICERES.
- Ved udførelse af service eller udskiftning af dele skal strømmen slås fra.
- Når strømmen er afbrudt, skal operatøren kontrollere, at maskinen er koblet fra det tilslutningssted, han har adgang til (dvs. at stikket er trukket ud og forbliver trukket ud). Hvis dette ikke er muligt på grund af maskinens konstruktion eller installation, skal der etableres en frakobling med et låsesystem i den isolerede position.
- I overensstemmelse med ledningsdiagrammet: Montér en flerpolet afbryder på maskinen for at lette installations- og servicearbejde.
- ADVARSEL: Apparatet må ikke forsynes med strøm via en ekstern tilkobling, som f. eks. en timer, eller sluttes til et kredsløb, der regelmæssigt slås til og fra af udstyret.
- Hvis der anføres forskellige mærkespændinger eller forskellige mærkefrekvenser (adskilt af /) på maskinens typeplade, findes der anvisninger på justering af apparatet til

drift ved den påkrævede mærkespænding eller mærkefrekvens i installationshåndbogen.

- Stationære apparater, der ikke er forsynet med måder til at koble dem fra elnettet på ved hjælp af kontaktafbrydelse ved alle poler, som giver fuld frakobling ved overspænding i kategori III, skal have inkorporeret en metode til frakobling i den faste kabelføring i medfør af reglerne for kabelføring.
- Åbningerne i soklen må ikke tildækkes af et tæppe
- Maksimal mængde af tørt tøj: 8 kg.
- A-vægtet lydtryksniveau (emission) ved arbejdsstationer: 70 dB(A)
- Tørretumbleren kan placeres oven på en vaskemaskine med centrifuge (WP7–6, WP7–7, WP7–8).
- Yderligere krav til følgende lande; AT, BE, BG, HR, CY, CZ, DK, EE, FI, FR, DE, GR, HU, IS, IE, IT, LV, LT, LU, MT, NL, NO, PL, PT, RO, SK, SI, ES, SE, CH, TR, UK:
  - Denne maskine kan anvendes på offentlige steder.
  - Denne maskine må bruges af børn på 8 år og derover og af personer med nedsatte fysiske, sensoriske eller mentale evner eller personer med manglende erfaring og viden, hvis de bliver overvåget eller får vejledning i sikker brug af maskinen og forstår de risici, der er forbundet med brugen. Børn må ikke lege med maskinen. Rengøring og vedligeholdelse må ikke udføres af børn, medmindre de er under opsyn af en voksen.
  - Børn under 3 år skal holdes væk fra maskinen, medmindre de er under konstant opsyn.
- Yderligere krav til øvrige lande:
  - Denne maskine er ikke beregnet til brug af personer (herunder børn) med nedsatte fysiske, sensoriske eller mentale evner eller personer med manglende erfaring og viden, medmindre de bliver overvåget eller får vejledning i brugen af maskinen af en person med ansvar for deres sikkerhed. Børn skal overvåges for at sikre, at de ikke leger med maskinen.

1.1 Generel sikkerhedsinformation

For at forhindre skader i elektronikken (og andre dele), der kan opstå som følge af kondens, bør maskinen stå i et rum med stuetemperatur i 24 timer, før den tages i brug første gang.

1.2 Kun til kommerciel brug

Maskinen/maskinerne omtalt i denne vejledning er udelukkende fremstillet til kommerciel og industriel brug.

1.3 Copyright

Denne håndbog er udelukkende beregnet på operatøren og må kun overdrages til tredjemand efter skriftlig tilladelse fra selskabet Electrolux Professional AB.

1.4 Ergonomisk certificering

Menneskekroppen er beregnet til at bevæge sig og være aktiv, men der kan forekomme fysiske stressskader som resultat af statiske og gentagne bevægelser eller dårlige arbejdsstillinger.

De ergonomiske egenskaber ved vores produkt, som kan påvirke dit fysiske og kognitive forhold til produktet, er blevet vurderet og certificeret.

Et produkt, der har ergonomiske egenskaber, skal faktisk opfylde specifikke krav, der hører ind under tre forskellige områder: Det polytekniske, det biomedicinske og det psykosociale (anvendelighed og tilfredsstillelse).

For hvert af disse områder er der gennemført specifikke tests med virkelige brugere. Produktet var således i overensstemmelse med de ergonomiske godkendelseskriterier krævet af standarderne.

I tilfælde af at adskillige maskiner bliver betjent af den samme operatør, vil de gentagne bevægelser øges, og som konsekvens vil den tilhørende biomekaniske risiko øges eksponentielt.

De mulige holdningsmæssige risici stammer fra påvirkningen fra lågehåndtaget, hvis maskinen er placeret direkte på gulvet uden en sokkel, og med lågehåndtaget, brugerinterfacet, displayet og knappen hvis maskinen er placeret oven på en vaskemaskine.

Følg nedenstående anbefalinger for så vidt muligt at undgå, at operatørerne pådrager sig fysiske skader.

- Placer maskinen på en sokkel i stedet for direkte på gulvet, så operatøren ikke behøver bukke sig unødigt i forbindelse med ilægning/udtagning.
  Den foreslåede minimumhøjde for sokler er 300 mm.
- Sørg for, at der er velegnede vogne eller kurve til brug ved ilægning, udtagning og transport.
- Organiser jobrotation på arbejdspladsen, hvis den samme operatør betjener adskillige maskiner.

1.5 Symboler

	Forsigtig
	Forsigtig, varm overflade
	Forsigtig, højspænding
	Advarsel, risiko for brand / brændbare materialer
	Fare, fare for knusning
	Læs anvisningerne, inden maskinen tages i brug

2 Garantibetingelser og undtagelser

Hvis købet af dette produkt omfatter garanti, ydes denne i overensstemmelse med lokale bestemmelser, og under forudsætning af at udstyret er installeret og anvendes til det formål, det er beregnet til, og som det er beskrevet i den tilhørende udstyrsdokumentation.

Garantien er gældende, nå kunden udelukkende har anvendt originale reservedele og har udført vedligeholdelse i overensstemmelse med kravene til brug og vedligeholdelse fraElectrolux Professional AB, der leveres både i papirformat og elektronisk.

Electrolux Professional AB anbefaler på det kraftigste, at man anvender Electrolux Professional AB godkendte rengøringsmidler, skylle- og afkalkningsmidler for at opnåde bedste resultater og bevare produkteffektiviteten over tid.

Electrolux Professional AB garantien dækker ikke:

- Omkostninger til servicerejser for at levere eller afhente produktet.
- Montering.
- Oplæring i brug/funktion.
- Udskiftning (og/eller levering) af sliddele medmindre sliddet skyldes materiale- eller produktionsfejl, som er anmeldt inden for en (1) uge fra fejlens opståen.
- Tilretning af ekstern ledningsføring.
- Tilretning af uautoriserede reparationer, såvel som eventuelle skader, fejl og mangler, der er forårsaget af og/eller stammer fra
  - utilstrækkelig og/eller unormal kapacitet i det elektriske system (strøm/spænding/frekvens, herunder udsving og/eller afbrydelser).
  - utilstrækkelig eller afbrudt vandforsyning, damp, luft, gas (herunder urenheder og/eller andet, der ikke er i overensstemmelse med de tekniske krav til hvert apparat).
  - vvs-dele, komponenter eller konsumrengøringsprodukter, der ikke er godkendt af producenten.
  - kundens forsømmelighed, forkert brug, misbrug og/eller manglende overholdelse af anvisningerne på brug og vedligeholdelse, som findes detaljeret beskrevet i udstyrets dokumentation.
  - ukorrekt eller dårlig: installation, reparation, vedligeholdelse (herunder pilleri, modifikationer og reparationer udført af uautoriserede tredjeparter) samt modifikation af sikkerhedssystemer.
  - Brugen af uoriginale dele (f.eks.: forbrugsstoffer, slid og skader eller reservedele).
  - miljøforhold der frembringer termisk (f.eks. overophedning/frost) eller kemisk (f.eks. korrosion/oxydering) stress.
  - fremmedlegemer anbragt i- eller sluttet til- produktet.
  - uheld eller force majeure.
  - transport og håndtering, inklusive ridser, hak, splinter og/eller anden skade på produktets finish, medmindre sådan skade stammer fra materiale- eller produktionsfejl, og anmeldes inden for en (1) uge fra leveringen, hvis ikke andet aftales.
- produkt med originale serienumre som er blevet fjernet, ændret eller ikke umiddelbart kan fastslås.
- skift af lyspærer, filtre eller enhver forbrugsdel.
- ethvert tilbehør og software der ikke er godkendt eller specificeret af Electrolux Professional AB.

Garantien omfatter ikke planlagte vedligeholdelsesaktiviteter (inklusive de nødvendige dele hertil) eller levering af rengøringsmidler, medmindre det specifikt er dækket under en lokal aftale, med forbehold for lokale vilkår og betingelser.

Se på Electrolux Professional AB webside for en liste over autoriserede kundeservicekontorer.

3 Tekniske data

3.1 Tegning

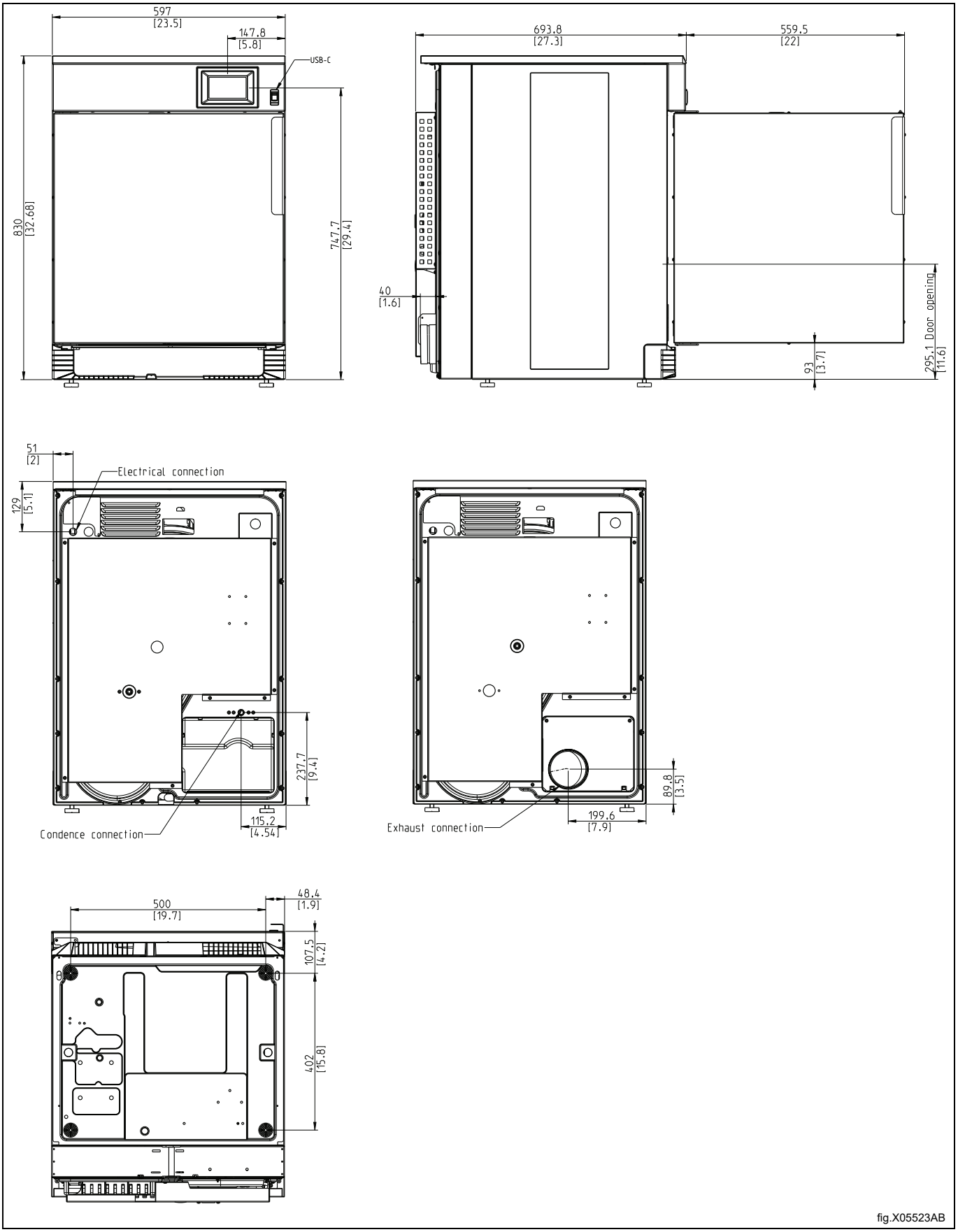

* Justerbar højde: + 25 mm.

3.2 Tekniske data

		Aftræk	Kondens
Vægt, netto	kg	58	57
Tromlevolumen	liter	130	130
Tromlediameter	mm	575	575
Tromledybde	mm	500	500
Tromlehastighed ved mellemstor last	o/min	53	53
G-faktor, maks.		0,9	0,9
Mærkekapacitet, fyldningsfaktor 1:16 (maks. fyldning)	kg	8	8
Nominel kapacitet, fyldningsfaktor 1:22 (anbefalet belastning)	kg	6	6
Opvarmning: Elektricitet	kW	5,1	3,0
	kW	3,2	
A-vægtet lydtryksniveau (fra emission) ved arbejdsstationer	dB(A)	70/70	70/70
Varmeudledning fra installeret effekt, maks.	%	15	15
Standardbetingelser:			
Omgivende driftstemperatur med en maks. relativ luftfugtighed	°C /%RF	+1— +32°C / 95%	+1— +25 °C / 95%
Omgivende driftstemperatur med en maks. relativ luftfugtighed	°C /%RF	+32— +40°C / 60%	-
Krævende betingelser:[1]			
Omgivende driftstemperatur med en maksimal relativ luftfugtighed	°C /%RF	+40— +45°C / 60%	-

1. Krævende betingelser vil i ikke ubetydelig grad påvirke maskinens funktion, levetid, ydeevne osv.

3.3 Tilslutninger

		Aftræk	Kondens
Luftafkast	⌀ mm	100	-
Kondensudledning		-	1/2”

4 Opsætning

4.1 Generelt

Det primære arbejdsflow til opsætning eller installation af denne maskine er som følger:

1. Udpakning
2. Positionering/placering, nivellering og/eller fastgørelse af maskinen.
3. Korrigering af frisk luft for at kompensere for maskinens(ernes) varmeudledning og tilslutte afløbet(ene).
4. Elektriske forbindelser, tilslutning af effektforsyning til maskinen.
5. Funktionskontrol.
6. Ekstrafunktionskontrol.

Flere detaljer er beskrevet i hver enkelt del af denne installationshåndbog.

4.2 Udpakning

Fjern maskinen fra pallen.

Bemærk:

Vær forsigtig med maskinen, når den flyttes. Tromlen har ikke nogen transportbeslag.

Anbring maskinen på det sted, hvor den skal stå.

4.3 Instruktion for genbrug af emballagen

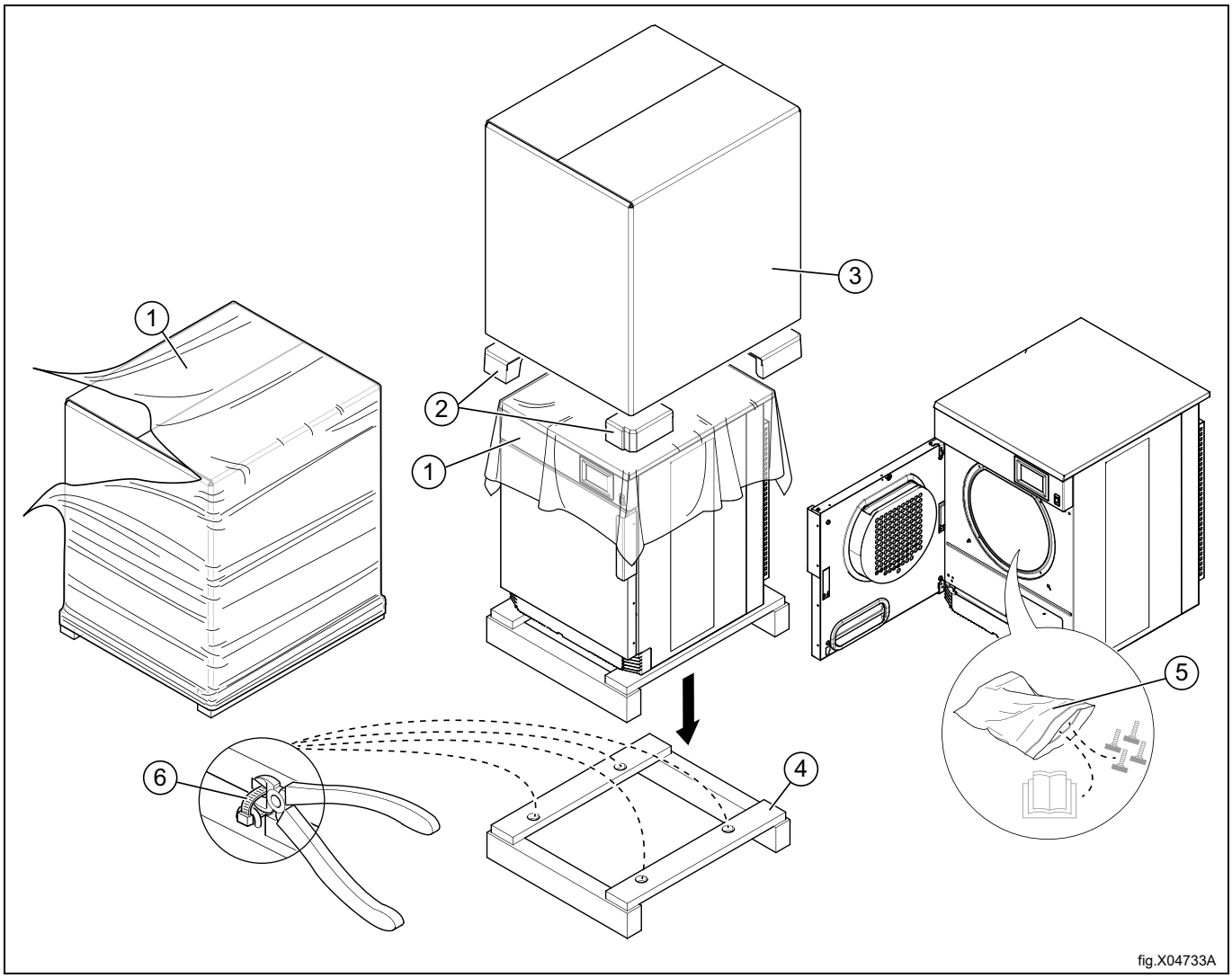

Fig.	Beskrivelse	Kode	Type
1	Plastfilm	LDPE 4	Plast
2	Beskyttelseshjørner	PS 6	Plast
3	Papemballage	PAP 20	Papir
4	Palle	FOR 50	Træ
5	Plastpose	PET 1	Plast
6	Kabelbånd (Kun til installation på skibe)		Nylon

4.4 Placering

Maskinen skal placeres således, at der er rigelig plads til at arbejde for både bruger og servicepersonale.

Figuren viser minimumsafstand til en væg og/eller andre maskiner. Undladelse af at overholde de foreskrevne afstande vil forhindre nem adgang til vedligeholdelses- og servicearbejde.

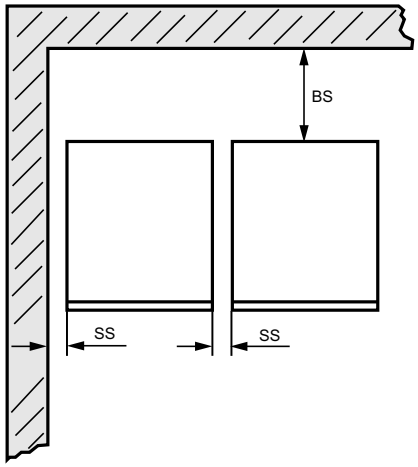

fig.X05272

SS	≥ 50 mm
BS	≥ 500 mm

Bemærk:

Maskinen skal placeres således, at der er tilstrækkelig plads til at arbejde for både bruger og servicepersonale.

Overholdelse af anbefalingerne giver let adgang til vedligeholdelse og serviceindgreb.

Hvis der er pladsbegrænsninger, er det muligt at installere maskiner uden at overholde de givne anbefalinger. I så fald skal man huske på, at det kan blive nødvendigt at frakoble og flytte andre maskiner for at kunne nå frem til og udføre serviceindgreb på den pågældende maskine.

4.5 Mekanisk installation

Sørg for at nivellere maskinen ved at justere maskinens ben. Den maksimale højdejustering af benene er 25 mm.

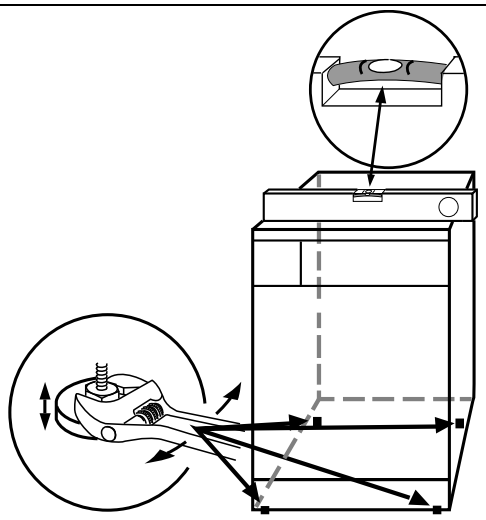

fig.W00177

5 Installation på skibe

Bemærk:

Maskinen skal fastgøres til gulvet, når den installeres på et skib, en olieplatform eller et sted, hvor der er høj risiko
for jordskælv.
Sættet med fastgørelsesbeslag (988918598 eller 487193545) er en alternativ løsning og kan bestilles separat. Skruen er ikke inkluderet i sættet. Brug skruer anskaffet lokalt, der passer til gulvtypen.

Den følgende illustration vises kun som et eksempel.

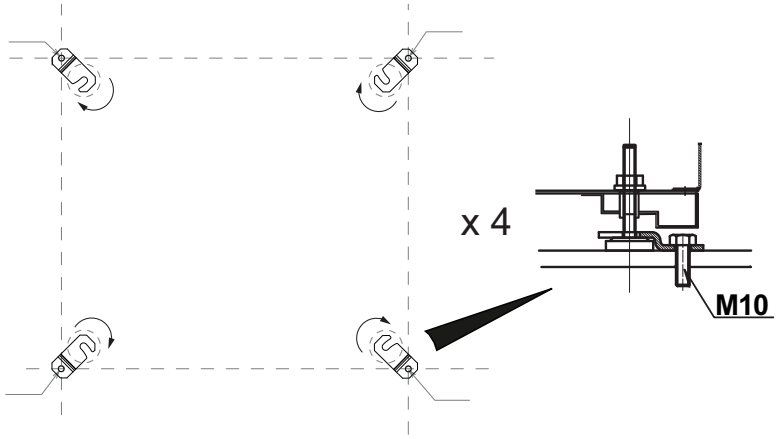

fig.X04999

6 Aftrækssystem

6.1 Luftprincip

Kondensmaskinen har ikke luftaftræk til fri luft.

Luften cirkulerer i et lukket system mellem maskinen og kondensenheden. Vandet i tøjet kondenseres i kondensenheden og ledes ud til afløbet. Afløbsslangen skal hænge frit i en svag bue.

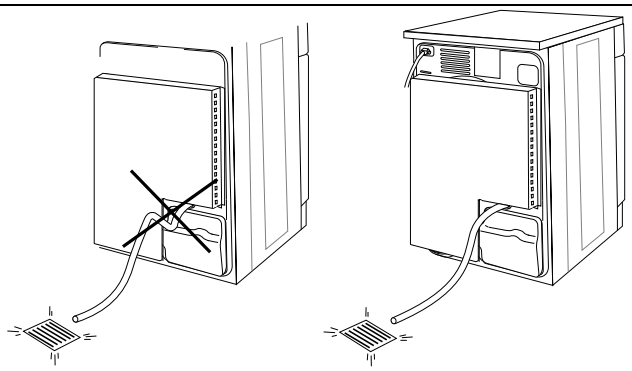

fig.W00203A

Udsugningsmodel:

Blæseren skaber undertryk i maskinen, så der trækkes luft ind i tromlen via opvarmningsenheden.

Den opvarmede luft passerer gennem tøjet og hullerne i tromlen.

Luften strømmer derefter ud gennem et fnugfilter, der er placeret i døren. Derfra suges luften ud ved hjælp af blæseren og aftrækssystemet.

Bemærk:

Det er meget vigtigt, at maskinen får tilstrækkelig frisk luft. Det giver det bedste tørreresultat.

6.2 Frisk luft

For at opnå maksimal effektivitet og kortest mulig tørretid er det vigtigt at sikre, at der kommer lige så meget frisk luft udefra til rummet, som der blæses ud.

For at undgå træk i rummet er det vigtigt, at luftindtaget er bag maskinen.

Foranstaltninger til passende luftforsyning:

- Det anbefales, at luftindtagets åbningsareal er fem gange så stort som aftræksrørets åbningsareal. Luftindtagets åbningsareal er det areal, som luften kan strømme igennem uden at møde modstand fra dækslets rist.

Modstanden, der udgøres af risten i luftindtagets dækselpanel, må ikke overstige 10 Pa (0,1 mbar).

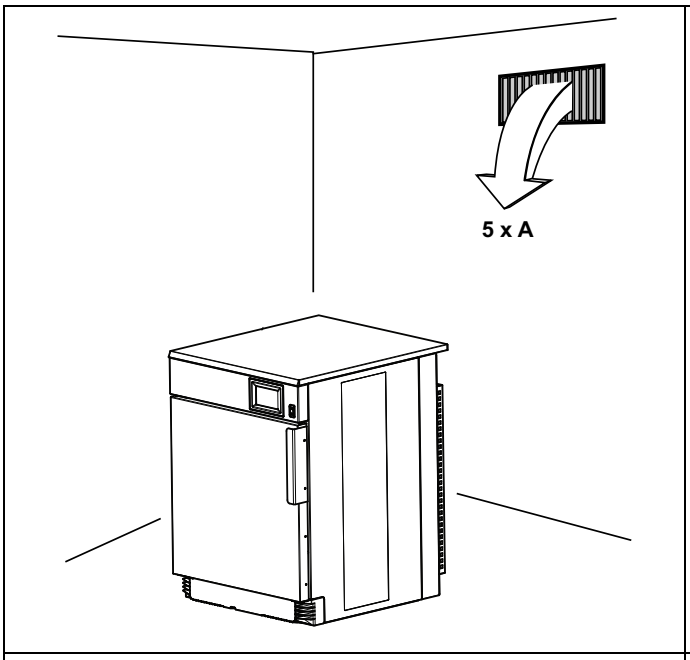

Kondensmodel

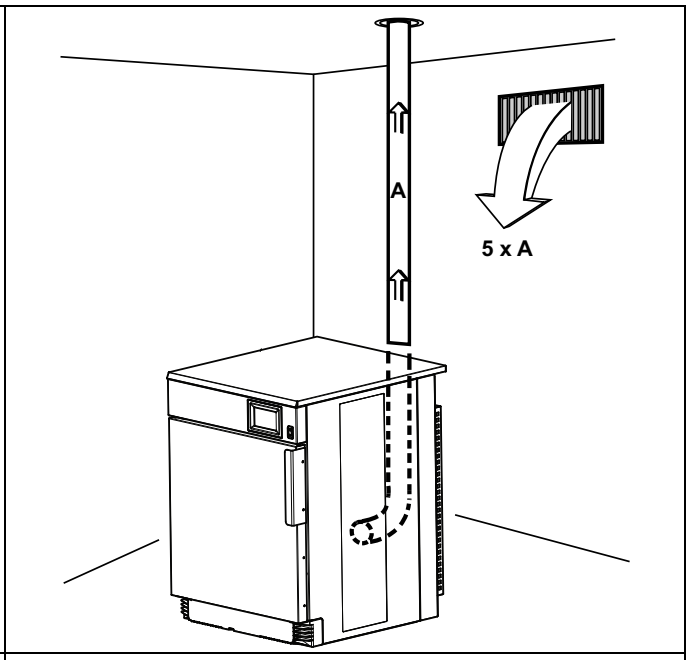

Udsugningsmodel

Bemærk:

Dækselristene blokerer ofte halvdelen af det samlede ventilationsareal for frisk luft. Husk at tage dette med i beregningerne.

6.3 Aftrækskanal

- Til udsugningen må der kun anvendes stive eller fleksible metalrør.
- Der må ikke anvendes plastrør.
- Det anbefales at anvende galvaniseret stål til aftrækket.
- Kanalen må ikke samles med skruer eller andet, der stikker ind i kanalen og opfanger fnug. I stedet kan der anvendes f.eks. spændestykker og silikone til høje temperaturer.
- Aftræksluften må ikke ledes ind i en kanal i en væg, i loftet eller et hulrum i bygningen.
- Aftrækskanalen skal være fri af bygningen, da eventuel kondens kan forårsage frostskader på bygningen.
- Aftrækskanalen skal føre luften ud i det fri.
- Aftrækskanalen skal placeres på en sådan måde, at den er beskyttet på den udvendige side mod f.eks. slag eller indtrængen af vand.
- Aftrækskanalen skal være glat på indersiden (lav luftmodstand).
- Aftrækskanalen må ikke have skarpe hjørner.

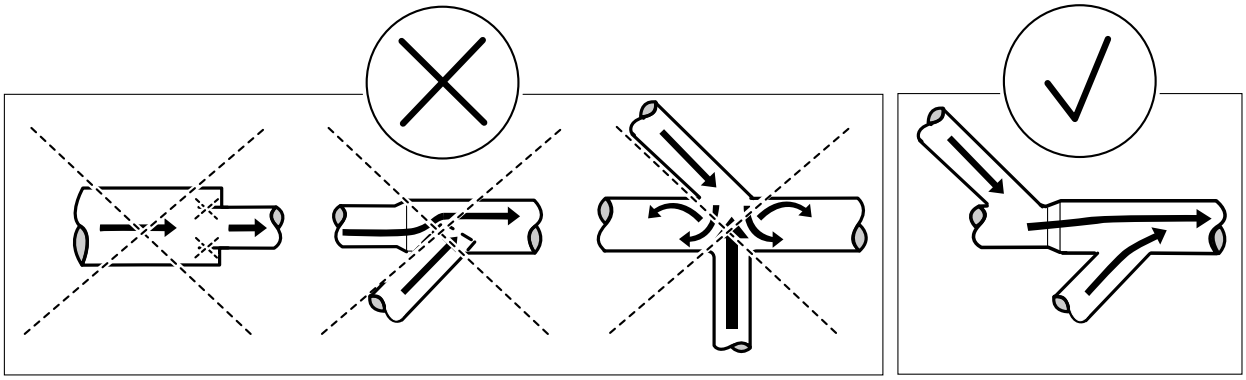

fig.W00049

6.4 Delt aftrækskanal

Det anbefales, at hver enkelt maskine har sin egen aftrækskanal.

Hvis flere maskiner skal bruge den samme aftrækskanal, skal denne være sådan indrettet, at dens diameter bliver større efter hver maskine. Den anbefalede progressive diameterøgning er som anført i tabellen.

Hvis flere maskiner er monteret til det samme aftræksrør, anbefales det, at man justerer luftflowet på maskinerne, når alle maskiner er startet og kører et program uden varme.

Tag i betragtning, at unødvendigt store kanaler skaber problemer med træk.

Aftrækskanalen skal have en kontraventilklap efter hver tørretumbler.

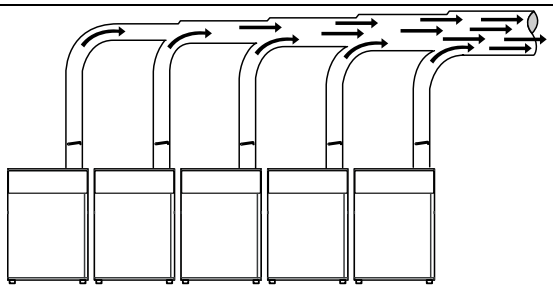

fig.6329

Antal maskiner		1	2	3	4	5	6	7	8	9	10
Aftrækskanal	⌀ mm	100	160	200	200	250	250	315	315	315	315
Anbefalet areal for friskluftsindtag	m^2	0,04	0,1	0,16	0,16	0,25	0,25	0,39	0,39	0,39	0,39
Minimumareal for friskluftsindtag	m^2	0,011	0,022	0,033	0,044	0,055	0,066	0,077	0,088	0,099	0,11

Aftrækskanalens diameter må ikke reduceres.

6.5 Aftrækkets dimensionering

Det er vigtigt, at maskinen har det korrekte luftvolumen i forhold til hver enkelt maskines effekt.

Hvis luftflowet er større eller mindre, resulterer det i en længere tørretid, eller det mindsker maskinens ydelse.

Hvis aftræksrøret er langt, eller hvis ventilationen ikke er korrekt udformet, anbefales jævnlig rensning af aftræksrøret. Som regel har længere kanaler behov for mere regelmæssig rengøring. Hvis et aftræksrør har et for stort kontratryk, anbefales det at montere en udsugningsventilator.

Aftræksrørene skal være så korte som muligt. Dermed vil maskinen virke optimalt.

Alle dækpaneler skal være monteret, for at maskinen kan fungere bedst muligt.

Aftrækskanalen skal designes, så det statiske kontratryk målt i hullet ved NTC-sensoren ikke overstiger det maksimalt tilladte kontratryk, som er specificeret i afsnittet ”Tekniske data”.

7 Elektrisk tilslutning

7.1 Elektrisk installation

Den elektriske installation må kun udføres af fagfolk.

Maskiner med frekvensstyrede motorer kan være inkompatible med visse typer af HFI-relæer. Det er vigtigt at vide, at maskinerne er konstrueret til at give en høj grad af personlig sikkerhed, hvilket er grunden til, at eksternt udstyr, såsom HFI-relæer, ikke er nødvendige, men anbefales. Ønskes der stadig tilslutning af maskinen via et HFI-relæ, skal følgende huskes:

- Kontakt en autoriseret elektriker for at sikre, at den korrekte type HFI-relæ vælges, og at dimensioneringen er korrekt
- For at opnå maksimal pålidelighed må der kun tilsluttes én maskine pr. HFI-relæ
- Det er vigtigt, at jordledningen er korrekt tilsluttet.

Hvis maskinen ikke er udstyret med en flerpolet afbryder, skal der installeres en på forhånd.

I overensstemmelse med ledningsdiagrammet: Montér en flerpolet afbryder på maskinen for at lette installations- og servicearbejde.

Tilslutningskablet skal hænge i en let kurve.

7.2 Enfaset tilslutning

Afmonter forsyningsenhedens dækpanel. Tilslut jord og andre ledninger som vist.

Udsugningsmodel

208–240V 1~ 3,2 kW	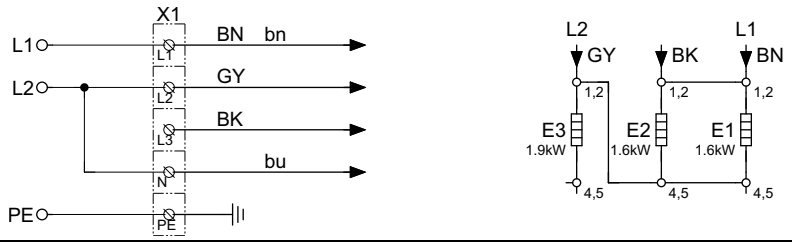
220–240V 1N~ 3,2 kW	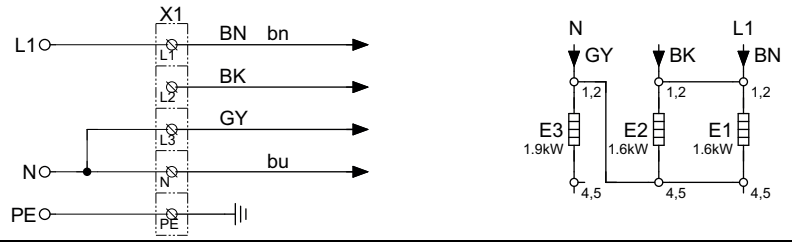
220–240V 1N~ 3,5 kW	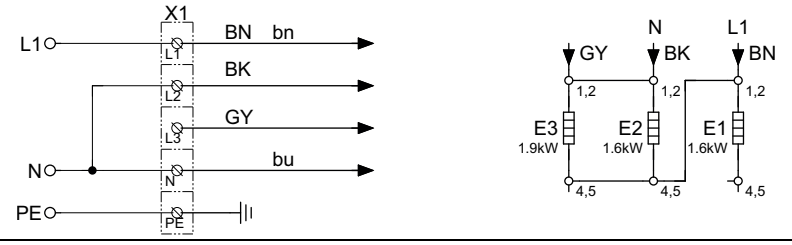

Kondensmodel

208–240V 1~ 3,0 kW	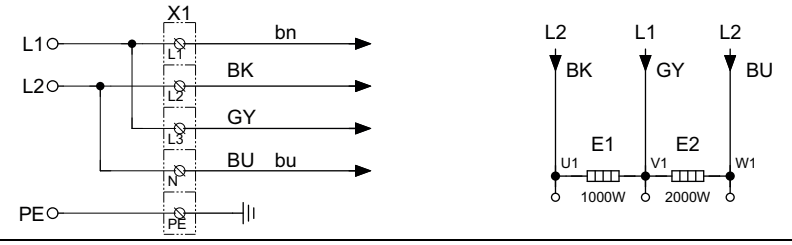
220–240V 1N~ 3,0 kW	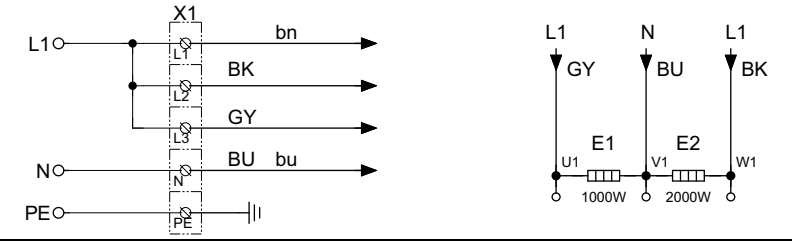

Når installationen er færdig, skal du genmontere dækpanelet og kontrollere følgende:

- At tromlen er tom.
- At maskinen virker ved at forbinde maskinen til strøm og starte et program med opvarmning.

7.3 Trefaset tilslutning

Afmonter forsyningsenhedens dækpanel. Tilslut jord og andre ledninger som vist.

Udsugningsmodel

380–415V 3N~ 3,2 kW	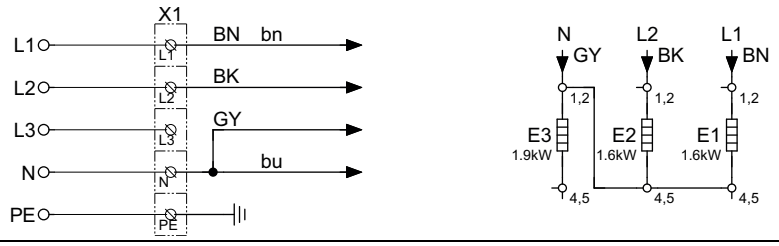
200–240V 3~ 5,1 kW	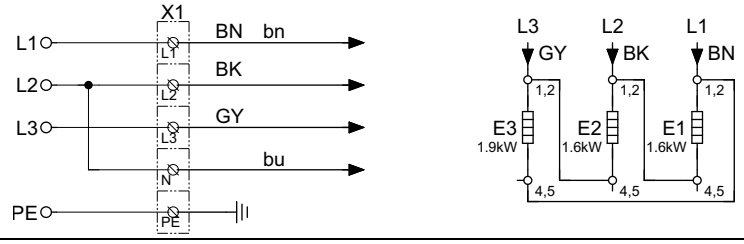
380–440V 3~ 5,1 kW	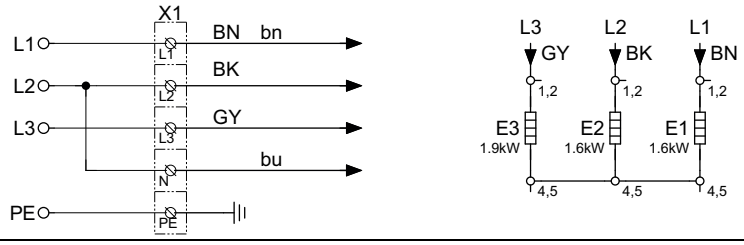
440V 3~ 2,6 kW	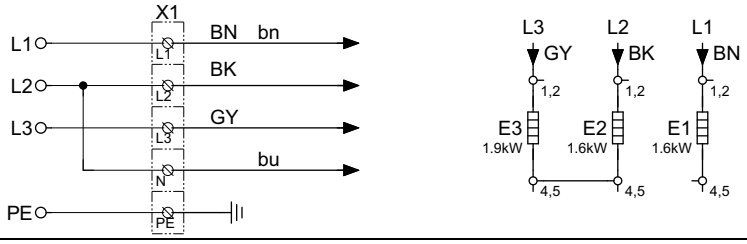
380–415V 3N ~ 5,1 kW	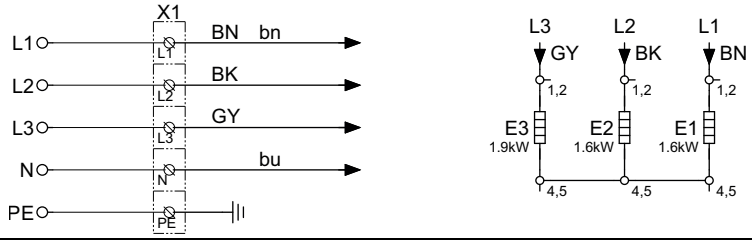

Kondensmodel

380–415V 3N~ 3,0 kW	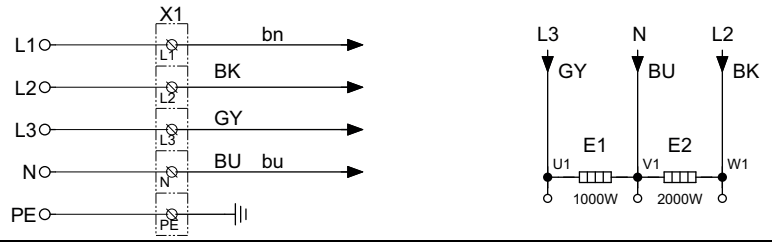
200–240V 3~ 3,0 kW	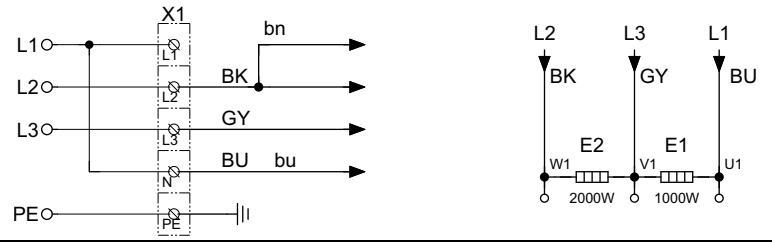
380–440V 3N~ 3,0 kW	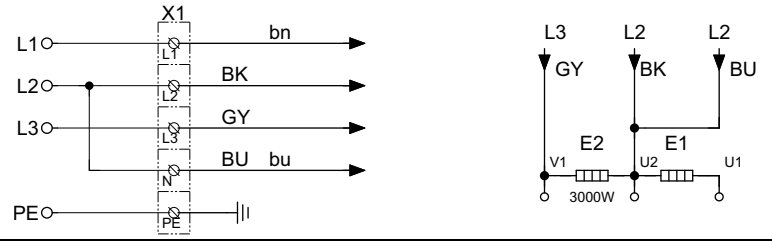

Når installationen er færdig, skal du genmontere dækpanelet og kontrollere følgende:

- At tromlen er tom.
- At maskinen virker ved at forbinde maskinen til strøm og starte et program med opvarmning.

7.4 Elektriske tilslutninger

Elektriske tilslutninger					
Opvarmningsalternativ	Netspænding	Hz	Effekt til opvarmning kW	Effekt i alt kW	Anbefalet sikring A
Elektrisk opvarmning	220–240V 1/1N~	50/60	3,2	3,5	16
	220-240V 3~	50/60	5,1	5,4	16
	380–415 3~	50/60	5,1	5,4	10
	440V 3~	50/60	5,1	5,4	10
	480V 3~	60	5,1	5,4	10
	220V 3~	60	4,7	5,0	16
	380 V 3/3N~	60	4,6	4,9	10
	440V 3~	60	2,6	2,9	10
	230V 1N~	50	2,6	2,9	13
Kondens	220–240V 1/1N~	50/60	3,0	3,3	16
	220-240V 3~	50/60	3,0	3,3	13
	380–415 3~	50/60	3,0	3,3	10
	440V 3~	50/60	3,0	3,3	10
	220–240V 1/1N~	50/60	2,7	3,0	13

7.5 Funktionerne for I/O kortene

Afhængigt af maskinkonfigurationen er inputtene konfigureret i henhold til følgende tabel:

Tilslutning	
Terminal 5	Aktiver start
Terminal 6	Fjernstart/-stop
Terminal 7	Mønt 1
Terminal 8	Gratis start

Signalniveauet for inputtene kan være enten 5-24V DC/AC eller 100- 240V AC.

For 5-24V sluttes signalreferencen til terminal 3 og for 100-240V til terminal 4. Potentialerne på inputtene kan ikke blandes!

El-diagrammet kan være et af følgende:

7.5.1 Når tilladelsen til at starte er givet, skal signalet fra det centrale betalings- eller bookingsystem forblive aktivt (højt) under tørring. Når signalet bliver inaktivt (lavt), afbryder maskinen det igangværende program og går i afkøling.

Dette signal kan anvendes til at tillade start af programmet, når maskinen er i standby.

Fjernstart/stop

For at modtage et retursignal fra maskinen skal 230V eller 24V sluttes til terminal 19. Retursignalet på terminal 18 forbliver aktivt (højt) under hele programmet.

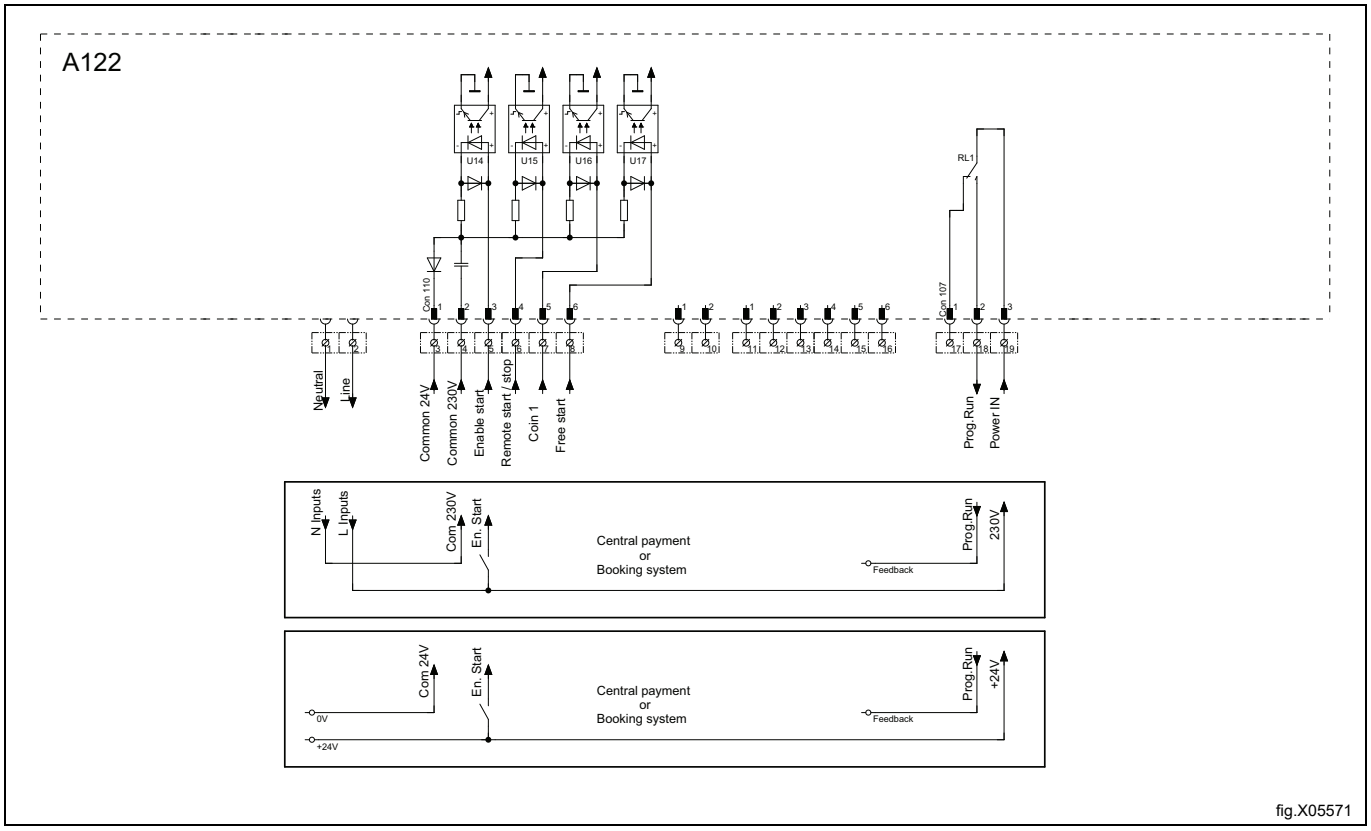

fig.X05571

7.5.2 Det centrale betalingssystem skal levere en puls på 300–3000 ms (500 ms anbefales) for at starte programmet.

Dette signal kan anvendes til at starte programmet, når maskinen er i standby, til at sætte cyklussen på pause når den kører, og til at fortsætte cyklussen hvis den er på pause.

Det centrale betalingssystem skal levere en puls på 750–3000 ms (1000 ms anbefales) for at starte programmet.

For at modtage et retursignal fra maskinen skal 230V eller 24V sluttes til terminal 19. Retursignalet på terminal 18 forbliver aktivt (højt) under hele programmet.

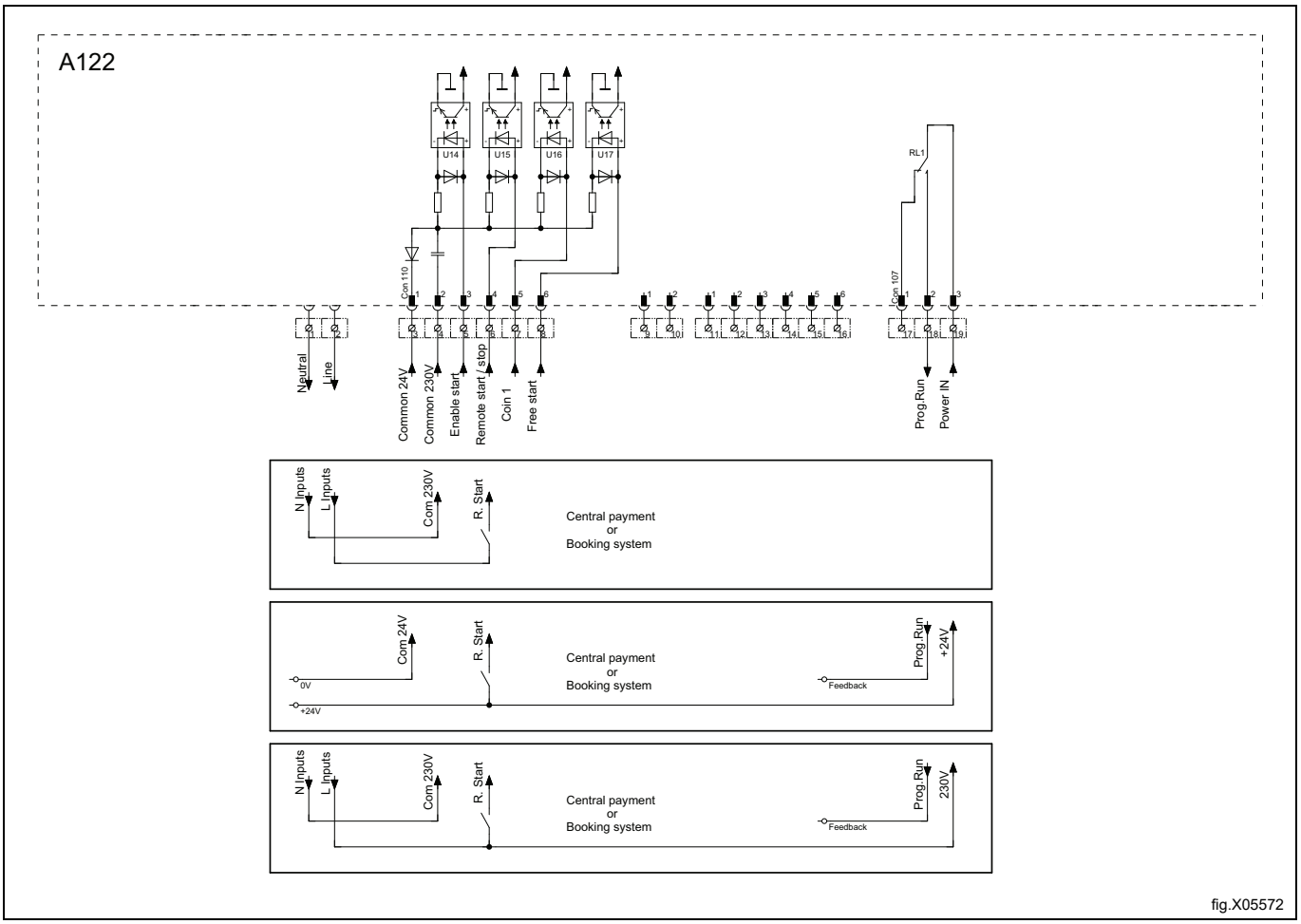

7.5.3 Dette signal kan bruges til at kunne starte et program uden booking eller betaling, når maskinen er tilsluttet et bookings- eller betalingssystem.']} }?>

}]}]

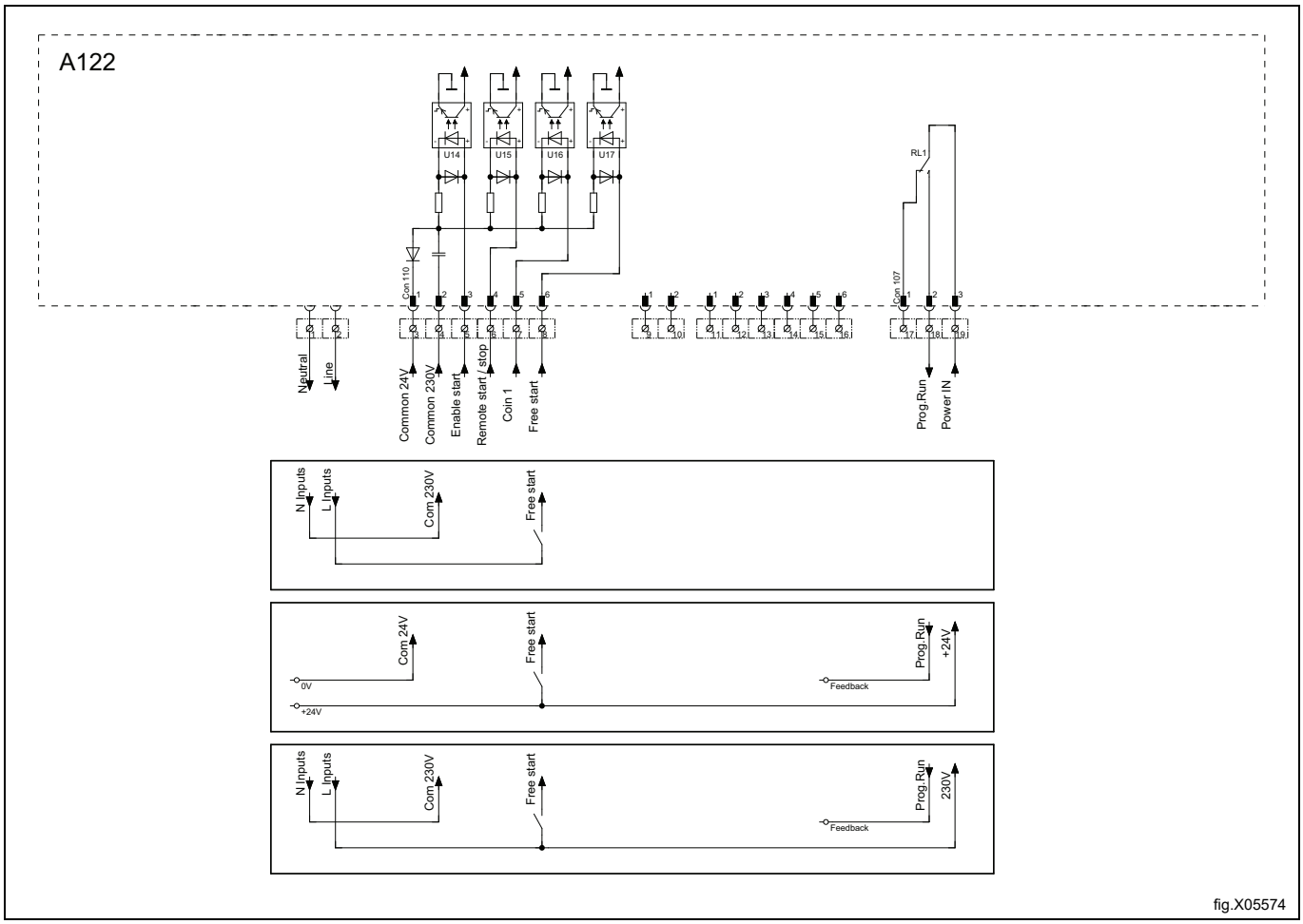

fig.X05574

7.6 Tilvalg

7.6.1 Ekstern tilslutning 100 mA

Der er placeret en speciel tilslutningsklemme på tilslutningskonsollen.

Denne forbindelse kan bruges som ekstern kontrol af en blæser.

Terminalen til ekstern kontrol er forsynet med 220-240V maks.100 mA og er udelukkende beregnet til betjening af en kontaktor

Maks. tilslutning 100 mA.

Gnd. må ikke bruges til jording af en ekstern tavle.

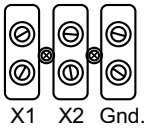

fig.7154

8 Vending af døren

- Sluk for strømmen til maskinen.
- Afmonter det nederste hængsel, og løft døren af.

Bemærk:
Sørg for at holde døren på plads, når hængselbeslaget løsnes.

- Afmonter det øverste hængsel.

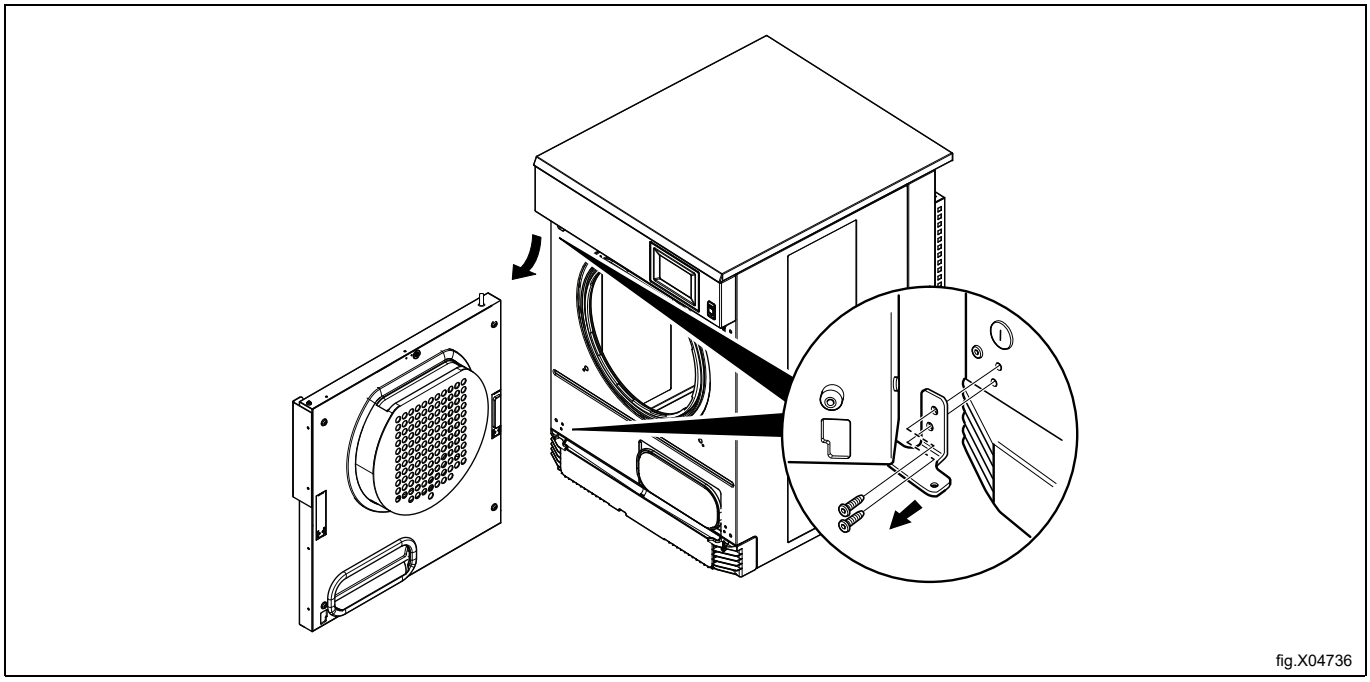
fig.X04736

- Fjern T-notskruerne på den anden side, og sæt dem i, hvor hængslerne sad. Monter hængslerne på den anden side der, hvor T-notskruerne sad. Monter først det nederste hængsel løst med én skrue, så det bliver lettere at sætte døren på plads igen.

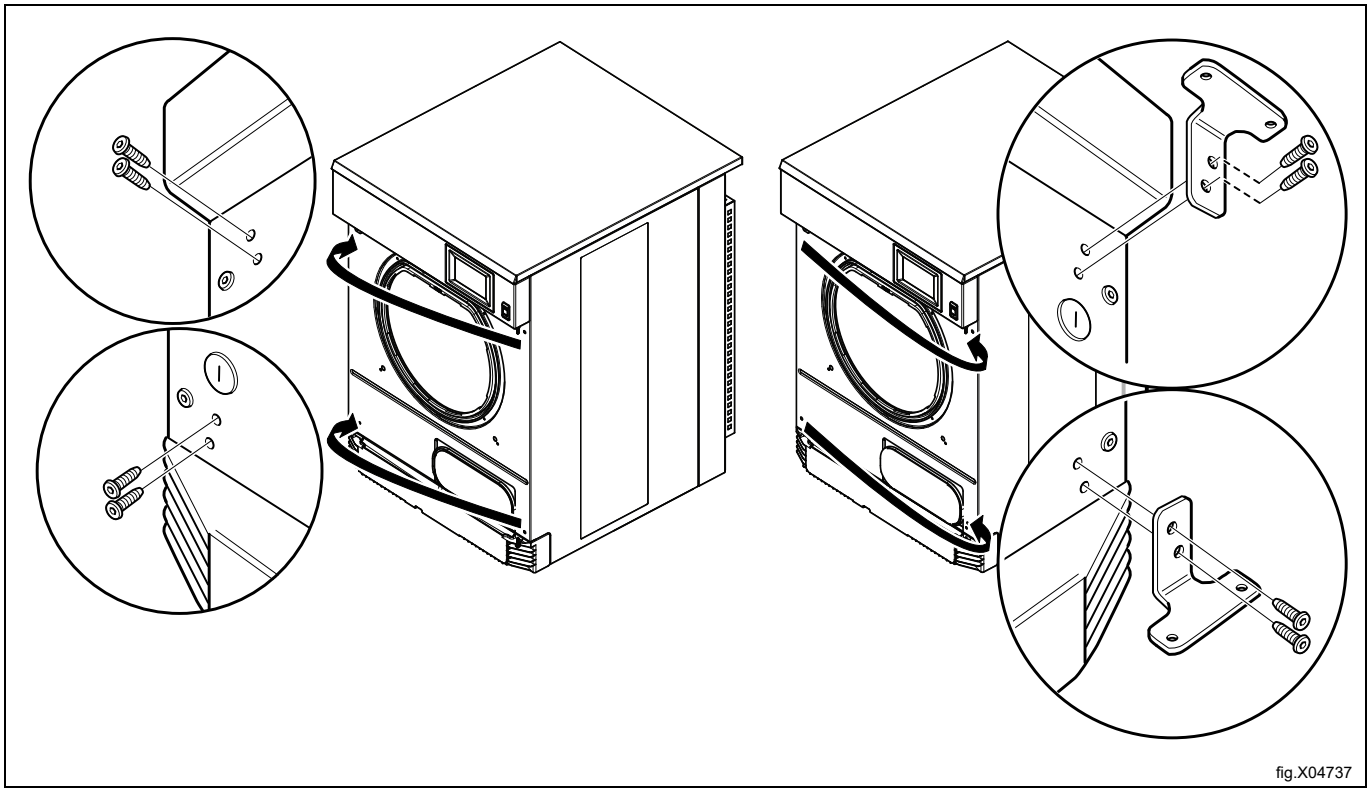
fig.X04737

- Afmonter dørhåndtaget, og skru skruerne i igen. Monter dørhåndtaget i modsatte side ved hjælp af de skruer, der allerede findes der.
- Fjern øvre og nedre drejetap, og monter dem i den modsatte side

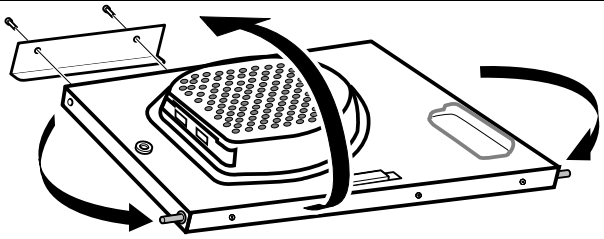

fig.W00183A

- Afmonter låsepanelerne ved at løsne modhagen med en skruetrækker.
- Tryk låsepanelerne ud, flyt dem til den anden side, og tryk dem på plads.

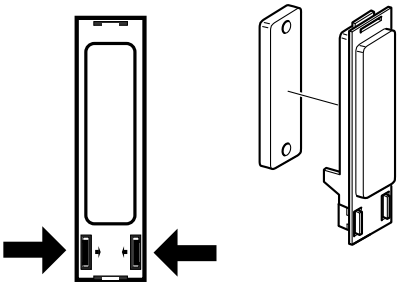

fig.W00184A

- Monter døren i den anden side. Skub døren og den øverste drejetap ind i det øverste hængsel, og tilpas den nederste drejetap i det nederste hængsel. Skru den sidste skrue i, når den nederste drejetap er korrekt placeret. Tilspænd skruerne.
- Tilslut strømmen til maskinen.
- Testkør maskinen.

9 Sammenbygningssæt

TD7–7 og TD7–6LAC kan stables oven på vaskemaskinen med centrifuge WP7–6, WP7–7, WP7–8.

Følgende sæt nr. 988918497 (til WP7–6 med TD7–7, TD7–6LAC) skal bestilles, og følgende instruktioner skal anvendes.

Følgende sæt nr. 988918496 (til WP7–7, WP7–8 med TD7–7, TD7–6LAC) skal bestilles, og følgende instruktioner skal anvendes.

9.1 Stablesæt til WP7–6 med TD7–7, TD7–6LAC

9.1.1 Indholdet i dette kit

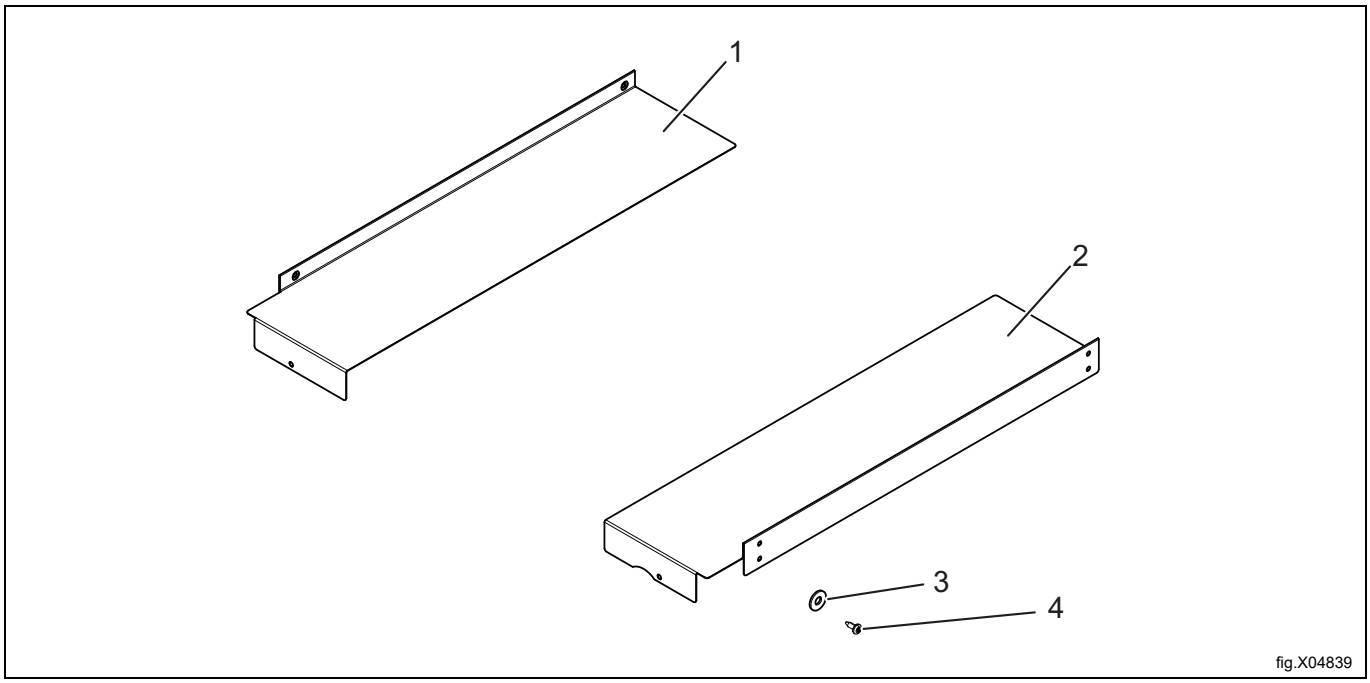

9.1.1.1 Sæt nr. 988918497 til WP7–6 med TD7–7, TD7–6LAC

Pos.	Artikelnummer	Beskrivelse
1	490630301	Stablingspanel højre x 1
2	490630901	Stablingspanel venstre x 1
3	490519001	Afstandsstykke x 4
4	471836901	Skrue x 8

9.1.2 Installering af stablesættet

- Sørg for, at strømmen er afbrudt på begge maskiner.
- Fjern de 2 skruer på toppladen af vaskemaskinen med centrifuge.

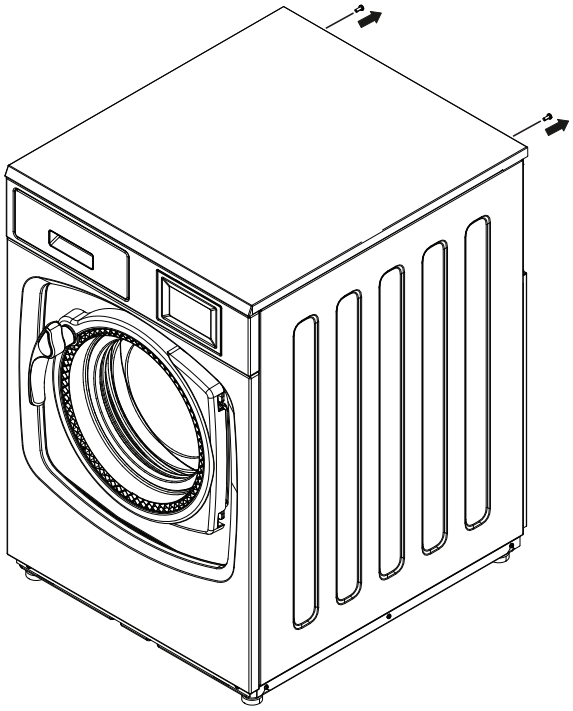

fig.X04833

- Sæt begge stablingspaneler oven på vaskemaskinen med centrifuge. Sørg for, at bagenden af stablingspanelerne er fuldstændigt i kontakt med bagenden af toppladen (A).
- Marker og bor 2 huller (⌀ 3–3.3 mm) på toppladen på hver side af vaskemaskinen med centrifuge (B).

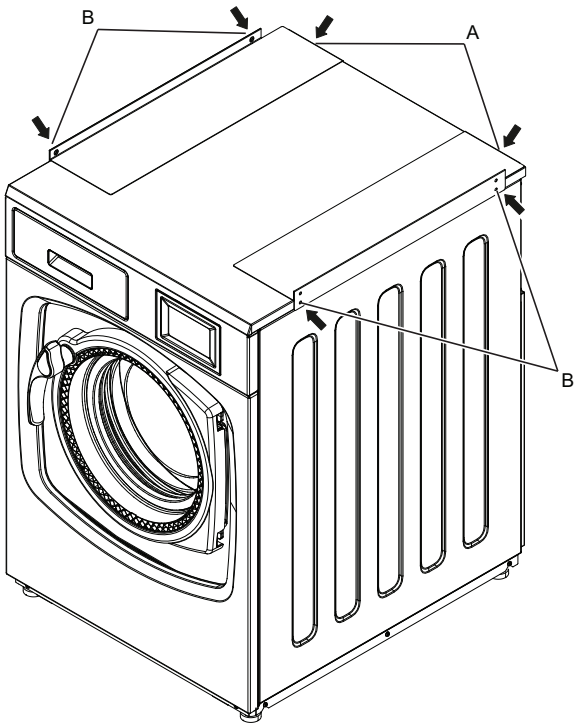

fig.X04840

- Fjern stablingspanelet på den ene side.
- Anbring de medfølgende afstandsstykker (C) under stablingspanelet.
- Skru skruen i igen på bagenden af vaskemaskinen med centrifuge (D) og fastgør de 2 skruer (4) på siden (i de nedre positioner).

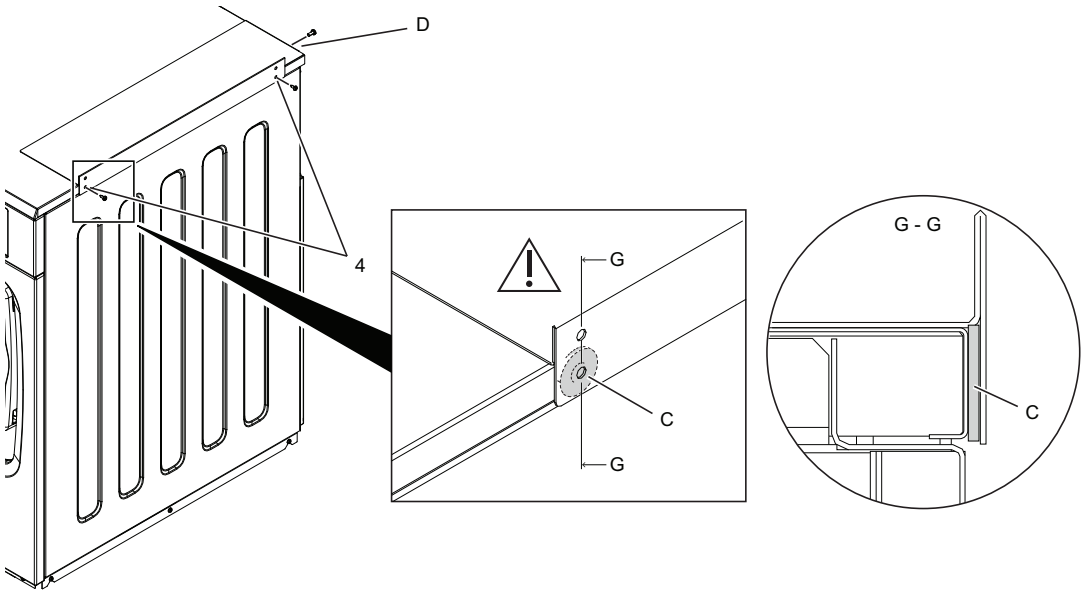

fig.X04834

- Løft og placer tørretumbleren oven på vaskemaskinen med centrifuge.
- Tørretumbleren skal være justeret i henhold til illustrationen.

Bemærk:

Tørretumblerens vægt er 58 kg.
Det anbefales kraftigt at bære handsker under løft, da der kan være skarpe kanter.

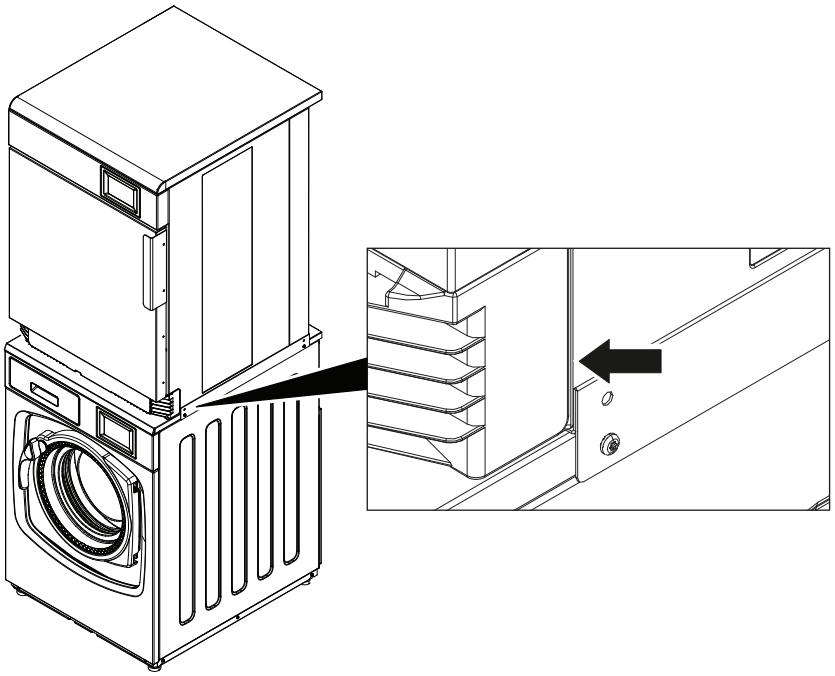

fig.X04835

- Når tørretumbleren er justeret, bor de andre 2 huller (⌀ 3–3.3 mm) på sidepanelet af tørretumbleren.
- Fastgør stablingspanelet til tørretumbleren med 2 skruer (4).

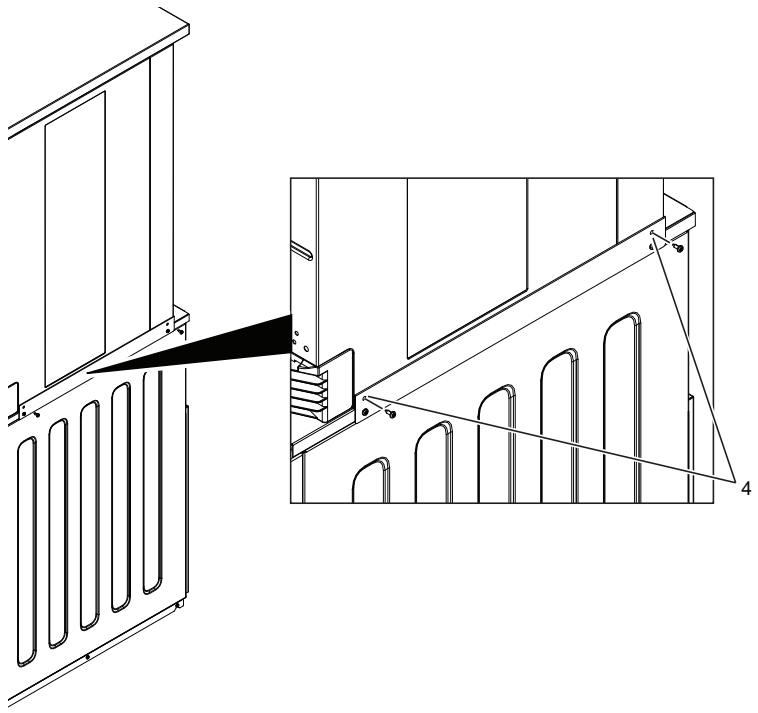

fig.X04837

Når alle de foregående trin er udført, kan det andet stablingspanel monteres på maskinen med samme fremgangsmåde.

Bemærk, at det er underordnet, hvilken side / hvilket stablingspanel du begynder med. Denne instruktion viser start fra højre side (set forfra).

- Placer afstandsstykkerne over de borede huller på toppladen af vaskemaskinen med centrifuge. (De skal være under stablingspanelet).
- Vip forsigtigt den øverste tørretumbler en smule og skub det andet stablingspanel ind under den. Sørg for, at det er i position.

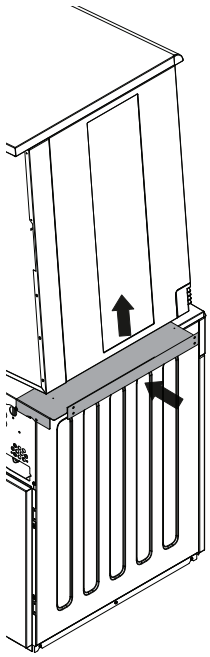

fig.X04838

- Skru skruen i igen på bagenden af vaskemaskinen med centrifuge (E) og fastgør de 2 skruer (4) på siden (i de nedre positioner, der blev boret før).
- Når tørretumbleren er justeret (F), bor de andre 2 huller (⌀ 3–3.3 mm) i tørretumbleren.
- Fastgør stablingspanelet til tørretumbleren med 2 skruer (4).

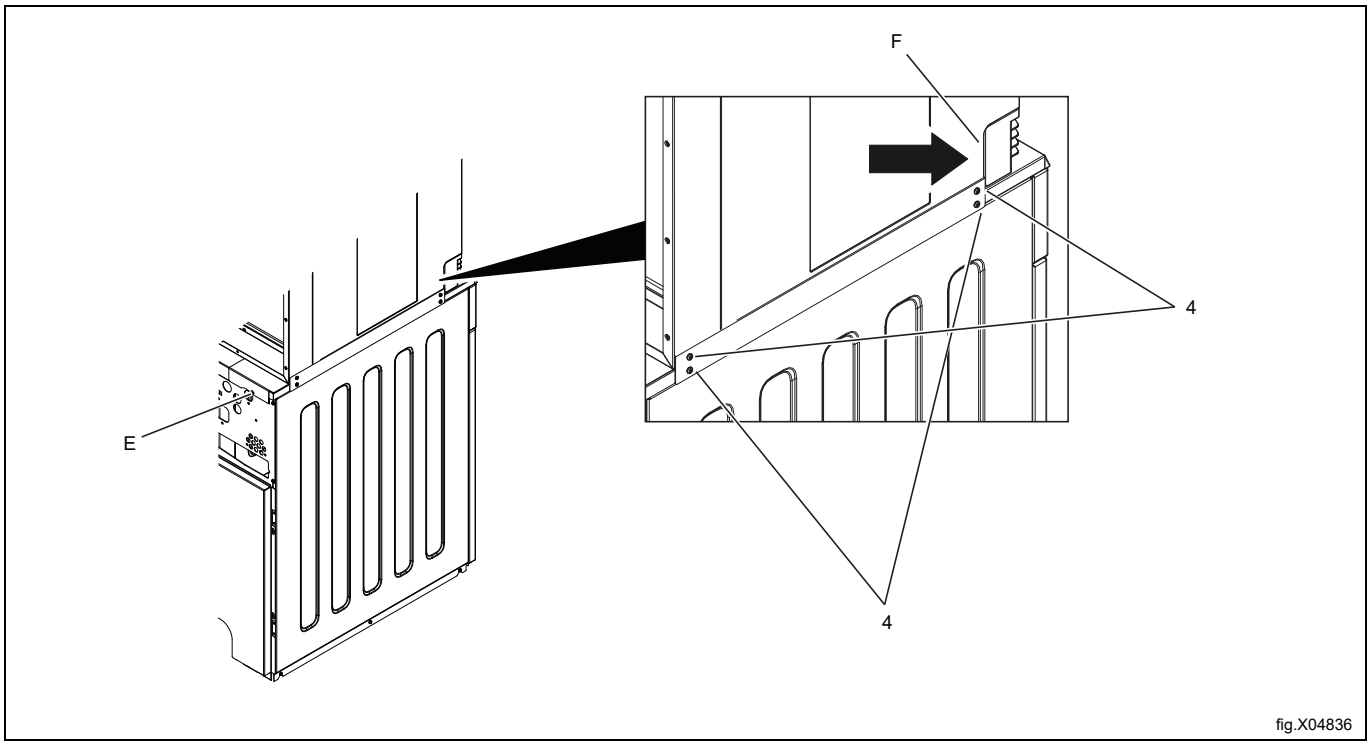

- Tilslut strømmen og udfør en funktionsprøve på maskinerne.

Bemærk:

Maskinen skal fastgøres til gulvet, når den installeres på et skib, en olieboreplatform, eller hvor der er stor risiko for jordskælv.
Sættet med fastgøringsbeslag (487193545) er en alternativ løsning, og den kan bestilles separat.

9.2 Stablesæt til WP7–7, WP7–8 med TD7–7, TD7–6LAC

9.2.1 Indholdet i dette kit

9.2.1.1 Sæt nr. 988918496 til WP7–7, WP7–8 med TD7–7, TD7–6LAC

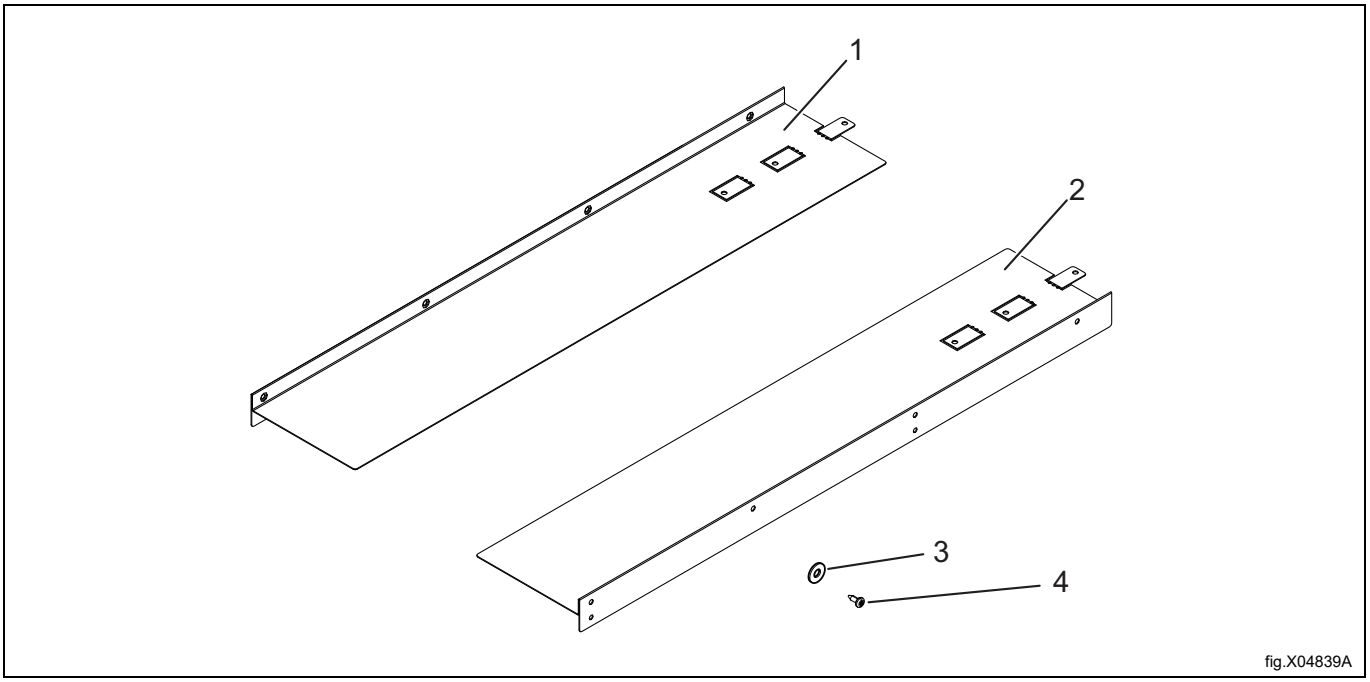

Pos.	Artikelnummer	Beskrivelse
1	490630201	Stablingspanel venstre x 1
2	490630701	Stablingspanel højre x 1
3	490519001	Afstandsstykke x 4
4	471836901	Skrue x 8

9.2.1.2 Installation af stablingssættet (til WP7–7, WP7–8 med TD7–7, TD7–6LAC)

Følgende instruktioner viser modellen WP7-8 i bunden som eksempel. Fremgangsmåden er tilsvarende for de andre modeller.

- Med den bøjede stablingsplade (1) og (2) ved “B” 90 grader nedad, læg begge stablingspladerne ovenpå vaskemaskine-centrifugen. Sørg for, at den bøjede del “B” af stablingspladerne er i fuld kontakt med bagkanten af toppladen (C).
- Marker og bor 2 huller (⌀ 3–3.3 mm) i toppladen på hver side af vaskemaskine-centrifugen (D).

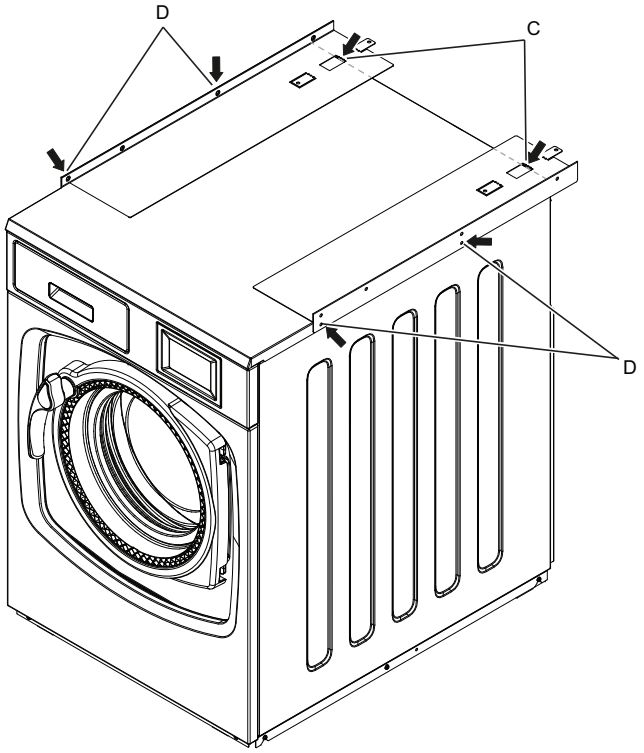

fig.X04852A

- Fjern stablingspanelet på den ene side.
- Placer hver afstandsdel (E) over hvert borehul på toppladen på vaskemaskine-centrifugen. (De skal være under stablingspladen).
- Genmonter skruen i bagkanten af vaskemaskine-centrifugen (F) og fastgør de 2 skruer (4) i siden (på de nederste positioner).

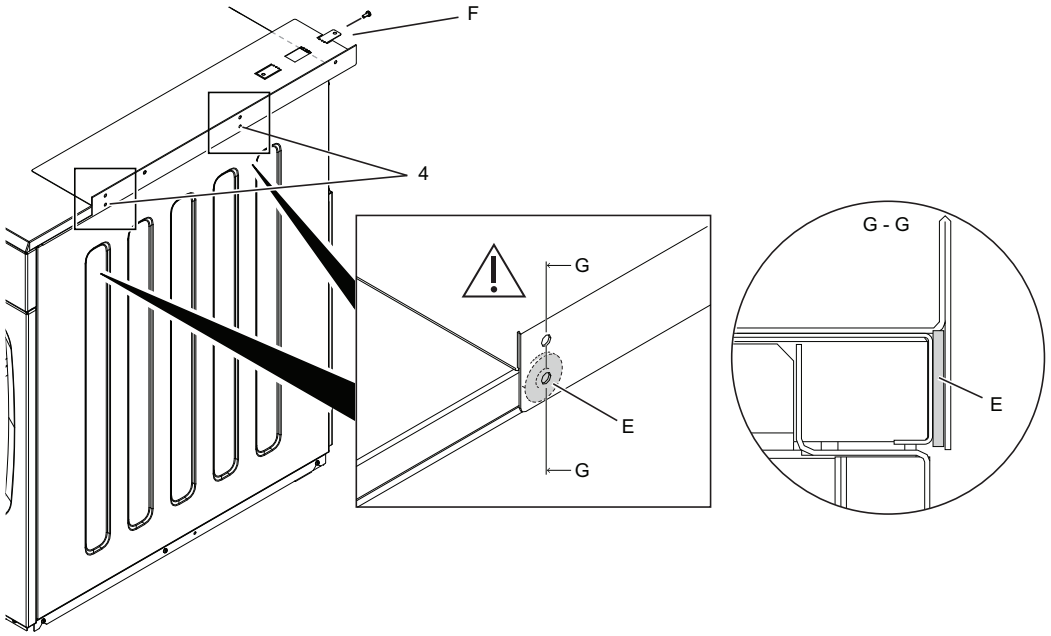

fig.X04853A

- Løft og placer tørretumbleren oven på vaskemaskinen med centrifuge.
- Tørretumbleren skal være justeret i henhold til illustrationen.

Bemærk:

Tørretumblerens vægt er 58 kg.
Det anbefales kraftigt at bære handsker under løft, da der kan være skarpe kanter.

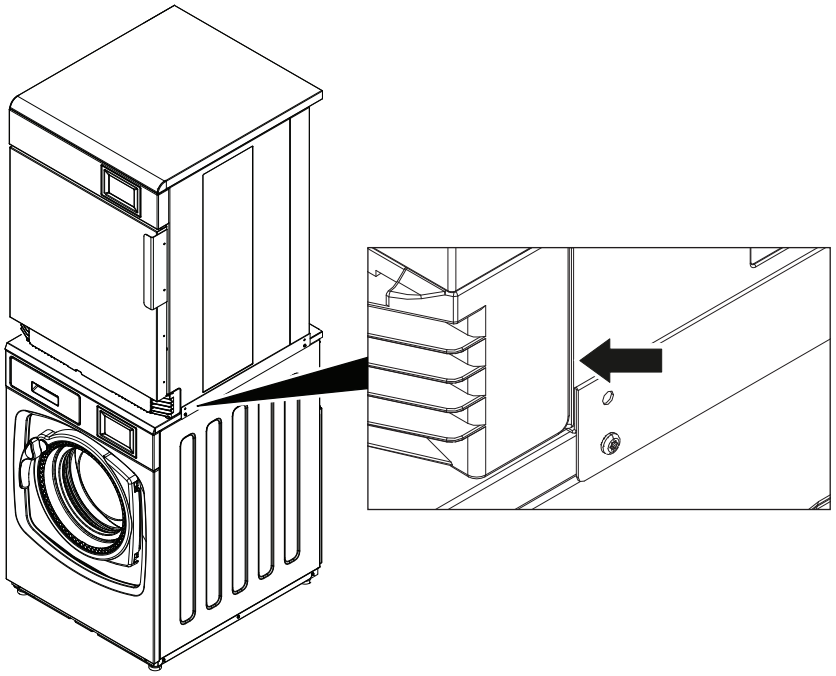

fig.X04835

- Når tørretumbleren er justeret, bor de andre 2 huller (⌀ 3–3.3 mm) på sidepanelet af tørretumbleren.
- Fastgør stablingspanelet til tørretumbleren med 2 skruer (4).

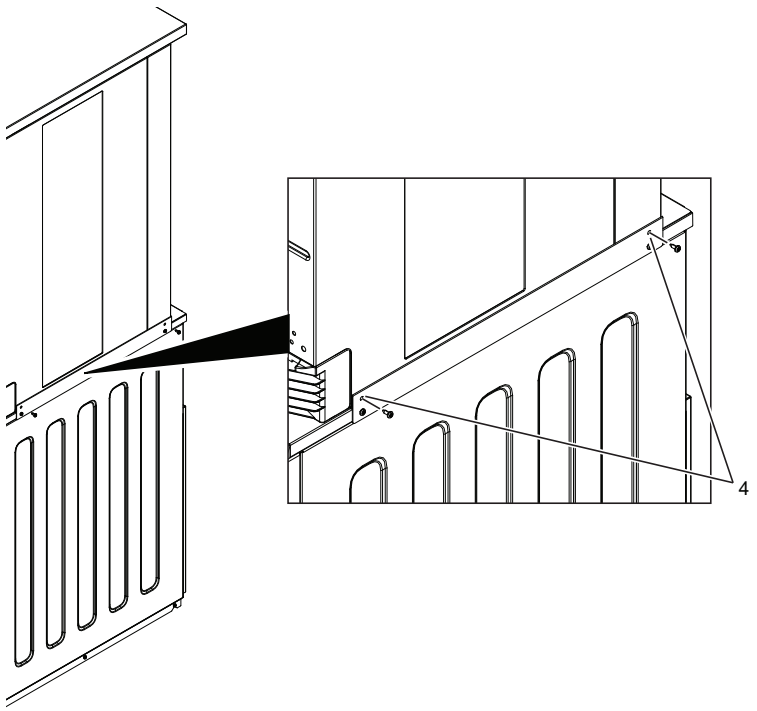

fig.X04837

Når alle de foregående trin er udført, kan det andet stablingspanel monteres på maskinen med samme fremgangsmåde.

Bemærk, at det er underordnet, hvilken side / hvilket stablingspanel du begynder med. Denne instruktion viser start fra højre side (set forfra).

- Placer afstandsstykkerne over de borede huller på toppladen af vaskemaskinen med centrifuge. (De skal være under stablingspanelet).
- Vip forsigtigt den øverste tørretumbler en smule, og skub det andet stablingspanel ind under den. Sørg for, at det er placeret korrekt. De følgende illustrationer viser et eksempel.

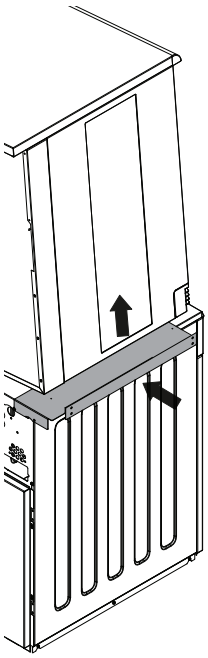

fig.X04838

- Skru skruen i igen på bagenden af vaskemaskinen med centrifuge (E) og fastgør de 2 skruer (4) på siden (i de nedre positioner, der blev boret før).
- Når tørretumbleren er justeret (F), bor de andre 2 huller (⌀ 3–3.3 mm) i tørretumbleren.
- Fastgør stablingspanelet til tørretumbleren med 2 skruer (4). De følgende illustrationer viser et eksempel.

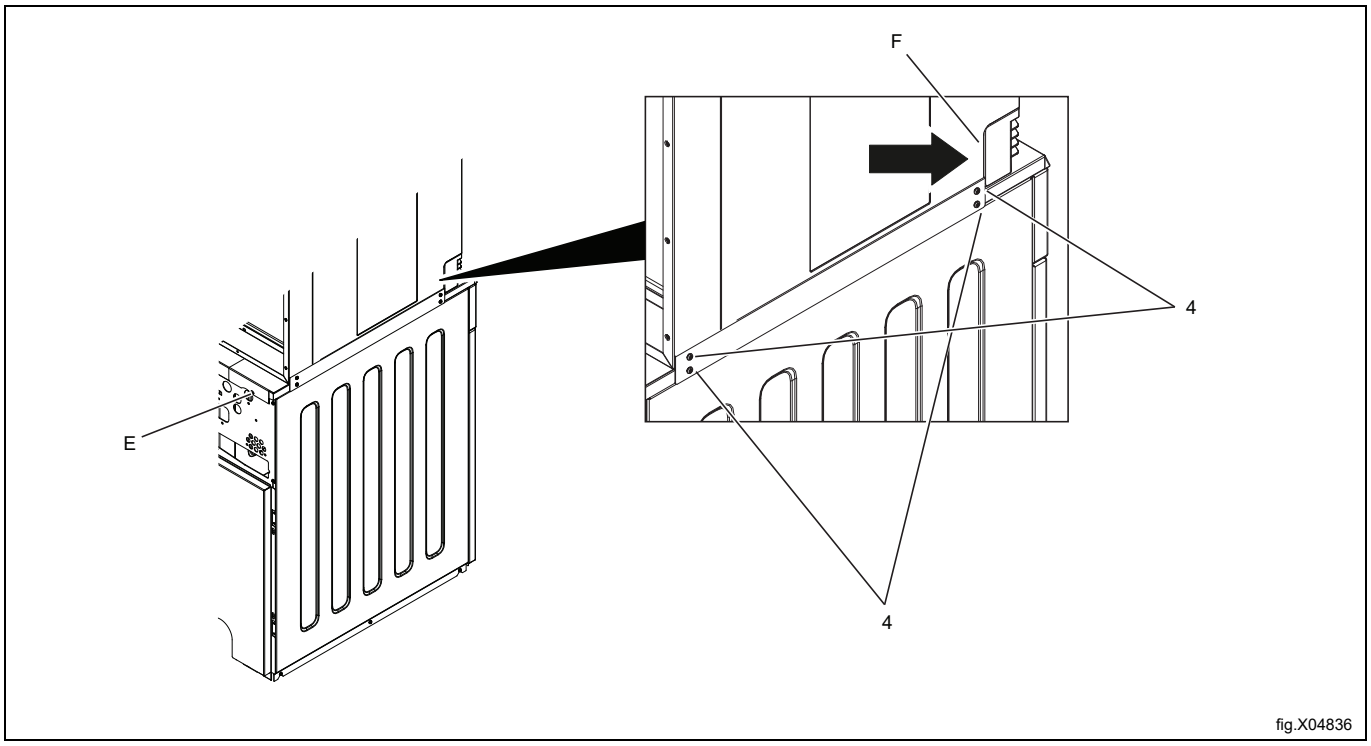

- Tilslut strømmen og udfør en funktionsprøve på maskinerne.

Bemærk:

Maskinen skal fastgøres til gulvet, når den installeres på et skib, en olieboreplatform, eller hvor der er stor risiko for jordskælv.
Sættet med fastgøringsbeslag (487193545) er en alternativ løsning, og den kan bestilles separat.

10 Funktionskontrol

Må kun udføres af fagfolk.

Der skal gennemføres en funktionskontrol, når installationen er færdig, og før maskinen kan blive klar til brug.
Efter at der er udført en reparation, skal der udføres en funktionskontrol, før maskinen må bruges igen.

10.1 Kontrollér maskinens automatiske stopfunktion

- Start maskinen.
- Kontrollér, at mikrokontakterne fungerer ordentligt:
  Maskinen skal stoppe, hvis døren åbnes.

10.2 Kontrollér varmen

- Lad maskinen køre i fem minutter på et program med varme.
- Kontrollér, at varmen virker, ved at åbne døren og mærke efter, om der er varme i tromlen.

10.3 Klar til brug

Hvis alle tests er OK, er maskinen klar til brug.

Hvis en eller flere tests ikke lykkedes, eller hvis der detekteres fejl eller mangler, bedes du kontakte dit lokale service-værksted eller forhandleren.

11 Oplysninger om bortskaffelse

11.1 Apparatets genanvendelighed og bortskaffelse

11.1.1 Genbrug

Vores apparater er fremstillede med en betydelig procentdel genanvendelige metaller (som f.eks. rustfrit stål, jern, aluminium, galvaniserede plader, kobber osv), der kan genanvendes via lokale genanvendelsessystemer i overensstemmelse med gældende bestemmelser i det pågældende land.

Nationale bestemmelser vedrørende affaldsbehandling kan variere. Bortskaffelsen af apparatet skal derfor udføres i overensstemmelse med gældende lovgivning og de direktiver, der er udstedt af de kompetente myndigheder i det land, hvor apparatet tages ud af drift.

Komponenterne i apparatet skal adskilles og bortskaffes i overensstemmelse med deres materialesammensætning (f.eks. metaller, olie, fedt, plastik, gummi, kølegasser, isolerende plader og andre isolerende materialer, glasuld, LED'er osv.) og i fuld overensstemmelse med gældende lokale og internationale bestemmelser om håndtering af affald.

Kompressorer kan indeholde olier og kølevæsker. De er derfor specialaffald og skal genanvendes på basis af lokale bestemmelser.

11.1.2 Procedure vedrørende bortskaffelse af apparatet og genindvinding af komponenter/materialer

Dette produkt må ikke bare bortskaffes i miljøet ved slutningen af dets levetid. Det skal i stedet bortskaffes i overensstemmelse med lokale miljøbestemmelser eller, hvilket foretrækkes, afleveres i sin helhed til et autoriseret genanvendelsescenter.

Alle fjernede komponenter, herunder døre og andre strukturelle dele, skal afleveres sammen med apparatet til et autoriseret genanvendelses- eller demonteringscenter.

Demonterings-/genanvendelsescentret vil anvende moderne teknologier og metoder til effektivt at adskille produkterne for at opnå optimal genanvendelighed.

Bemærk, at printkort, elektriske motorer eller andre komponenter, der er identificeret i EU's lovgivning som havende et højt potentiale for genindvinding af kritiske råmaterialer, skal behandles særskilt.

I tilfælde af tvivl eller spørgsmål er du altid velkommen til at kontakte dit kundeservicecenter.

Inden bortskaffelse af apparatet skal dets fysiske tilstand og bevaringstilstand omhyggeligt kontrolleres for at registrere potentielle utætheder med væsker eller gasser samt for at se, om der er ødelagte dele, der kan være til fare under håndtering og efterfølgende demontering.

Symbolet på produktet angiver, at produktet ikke må bortskaffes sammen med husholdningsaffaldet, men skal bortskaffes korrekt for at hjælpe med til at forhindre potentielle, negative konsekvenser for miljøet og folkesundheden. Vedrørende yderligere oplysninger om genanvendelse af dette produkt bedes man kontakte den lokale forhandler eller repræsentant, kundeservice eller det lokale renovationsselskab.

Bemærk:

I forbindelse med skrotning af apparatet skal alle mærkninger, denne håndbog samt al anden dokumentation vedrørende apparatet destrueres.

11.2 Bortskaffelse af emballage

Bortskaffelse af emballagen skal ske i overensstemmelse med gældende, national lovgivning. Alle de anvendte emballagematerialer er miljøvenlige.

De kan opbevares sikkert, genbruges eller forbrændt i et egnet affaldsforbrændingsanlæg. Genbrugsplast er mærket som følgende eksempler.

PE	Polyætylen: • Emballagens udvendige film • Posen med brugervejledningen
PP	Polypropylen: • Stropper
PS	Polystyrenskum: • Hjørnebeskyttere

Electrolux Professional AB
341 80 Ljungby, Sweden
www.electroluxprofessional.com